07/2022

Suer
Nutzfahrzeugtechnik

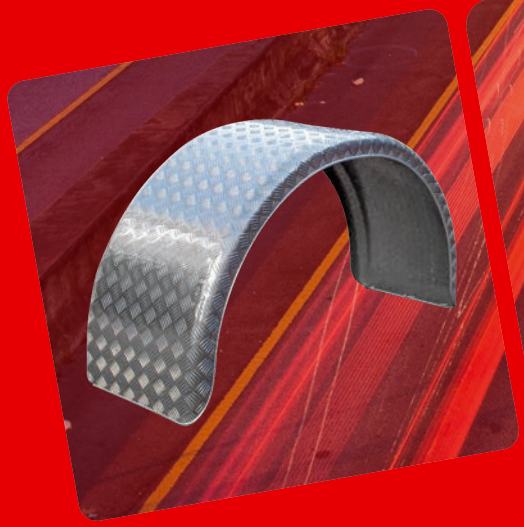

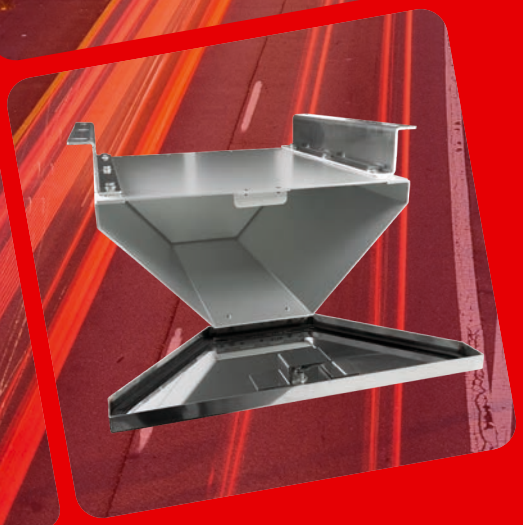

Chassis I

Kotflügel · Kotflügelhalterungen · Tragrohre · Spritzschutz
Werkzeugkästen · Feuerlöscherkästen · Tanks
Aufbewahrungselemente

Seit über einem Jahrhundert verbindet man den Namen Suer mit Fortschritt und Innovation im Nutzfahrzeugbau. Gegründet in der Werkzeugmetropole Remscheid, ist der Hauptsitz des Unternehmens heute im bergischen Wermelskirchen ansässig.

Seit den 1950er Jahren kamen in Deutschland und europaweit zahlreiche Vertretungen hinzu. Gegenwärtig sind wir neben der Zentrale in Wermelskirchen mit Niederlassungen in Dasing und Leipzig und zwei Auslandsniederlassungen in Kościan/Polen und Vilnius/Litauen positioniert.

Neue Produkte und Produktlinien am Markt zu etablieren ist seit der Unternehmensgründung unser Anspruch. Mit den Eigenprodukten unserer S-Line® bedienen wir den kompletten Bereich der mechanischen und textilen Ladungssicherung.

Hauptsitz
Wermelskirchen

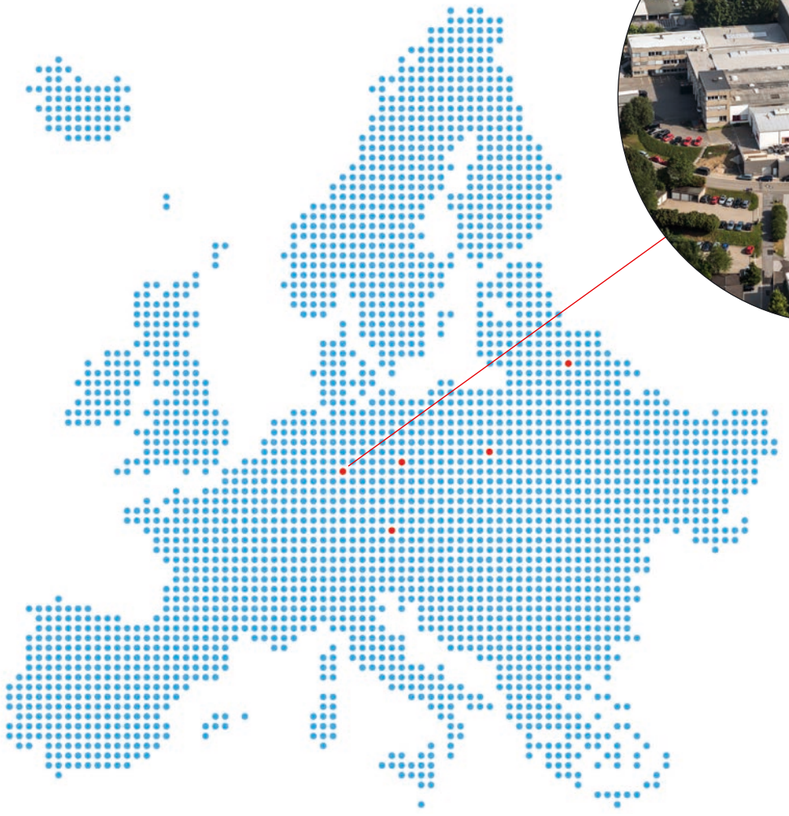

INHALT

KOTFLÜGEL AUS METALL	6
KOTFLÜGEL AUS KUNSTSTOFF	16
KOTFLÜGELBEFESTIGUNGEN	38
TRAGROHRE	42
SPRITZSCHUTZ	47
KOTFLÜGELZUBEHÖR	53
WERKZEUGKÄSTEN UND STAUBOXEN AUS KUNSTSTOFF	56
WERKZEUGKÄSTEN AUS METALL	67
FEUERLÖSCHERKÄSTEN UND FEUERLÖSCHER	78
TANKS UND KANISTER	80
DOKUMENTENAUFBEWAHRUNG	84
PLATTENBOXEN UND KRANABSTÜTZPLATTEN	85
ARTIKELNUMMERNVERZEICHNIS	86

Chassis I (Ausgabe 2022)

Technische Änderungen und Urheberrechte vorbehalten. Texte und Bilder innerhalb des Kataloges sind geistiges Eigentum der Suer Nutzfahrzeugtechnik GmbH & Co. KG. Der Nachdruck und die Vervielfältigung - auch Auszüge - sowie die Verwendung einzelner Texte oder Abbildungen aus dem Inhalt sind ausschließlich nach Erhalt unserer schriftlichen Genehmigung gestattet.

Für die beinhalteten technischen Daten, Beschreibungen, Bilder, Zeichnungen und Verwendungsempfehlungen übernehmen wir keinerlei Gewährleistung. Der Verwender kann aus den Inhalten keinerlei Rechtsansprüche geltend machen. Der Einsatz und die Verwendung der angebotenen Teile liegen in seiner Verantwortung und außerhalb unserer Einflussnahme.

© Suer Nutzfahrzeugtechnik GmbH & Co KG, Juli 2022

KOTFLÜGEL

ALUMINIUM- UND STAHLBLECH-KOTFLÜGEL

ALUMINIUM-KOTFLÜGEL RUND 6
ALUMINIUM-KOTFLÜGEL ECKIG (60°) 8
ALUMINIUM-KOTFLÜGEL ECKIG (45°) 10
STAHLBLECH-KOTFLÜGEL 12
STAHLBLECH-DOPPELACHSKOTFLÜGEL 14

KUNSTSTOFF-KOTFLÜGEL

KOTFLÜGEL FÜR PKW-ANHÄNGER 16
DOPPELACHSKOTFLÜGEL FÜR PKW-ANHÄNGER 17
KURZKOTFLÜGEL MIT HALTERUNG 18
KURZKOTFLÜGEL 19
HINTERRADKOTFLÜGEL MIT HALTERUNG 20
HINTERRADKOTFLÜGEL 22
HINTERRADKOTFLÜGEL ECKIG 23
KURZKOTFLÜGEL MIT SPRITZSCHUTZSYSTEM 24
KOTFLÜGEL MIT SPRITZSCHUTZSYSTEM 26
TRAILERKOTFLÜGEL 28
TRAILERKOTFLÜGEL MIT SPRITZSCHUTZSYSTEM 29
VARIO-KOTFLÜGEL 30
DOPPEL-/DREIACHSKOTFLÜGEL 3-TEILIG 32
TRAKTORENKOTFLÜGEL 33
GUMMI-KURZKOTFLÜGEL ISTOFLEX® 34
GUMMI-KOTFLÜGEL ISTOFLEX® 35

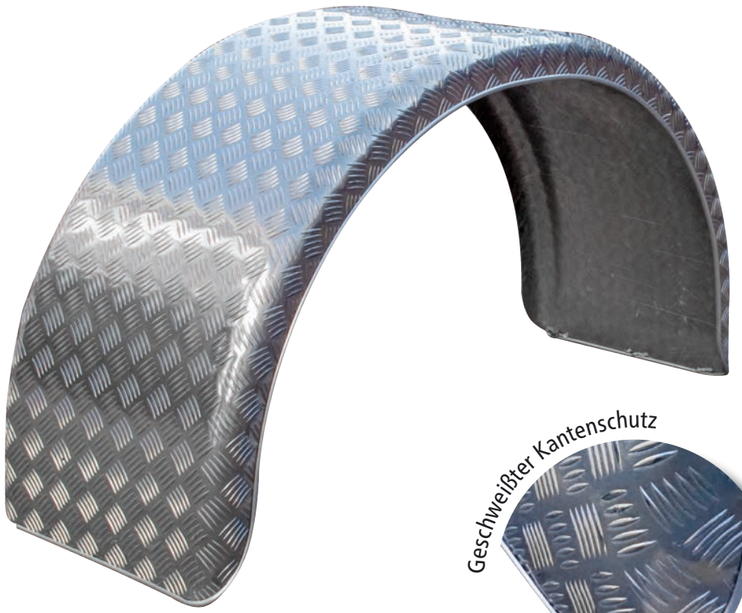

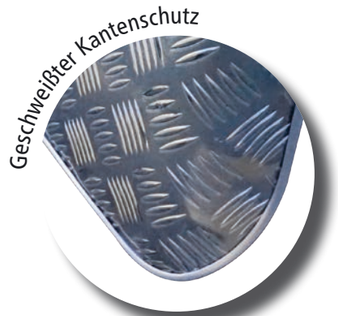

Einachskotflügel (runde Form)

Aluminium-Riffelblech 2,5/4 mm, geschweißter Kantenschutz an 3 Seiten.

	Bezeichnung	Anzahl Achsen	Breite (b) [mm]	Länge (l) [mm]	Höhe (h) [mm]	Radius (r) [mm]	Spannw. (s) [mm]	Gewicht [kg]
110353029	H ALQ 65128	1	650	2180	720	640	1280	13,0
110353028	H ALQ 46130	1	460	2180	725	650	1300	11,6

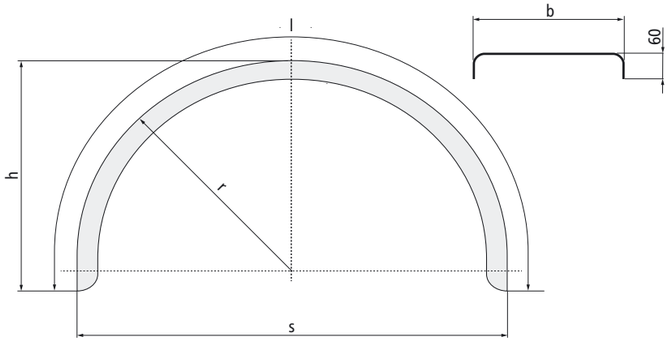

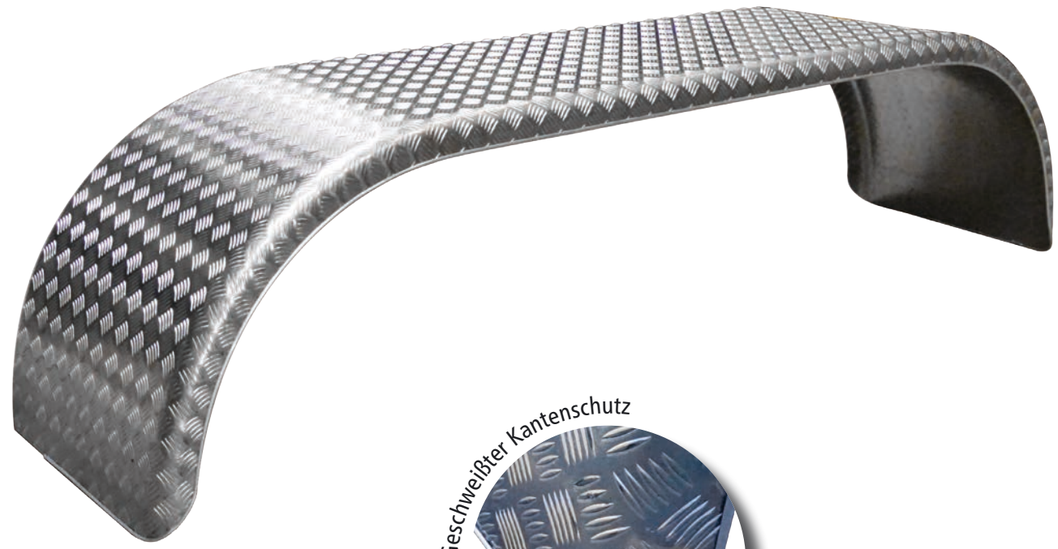

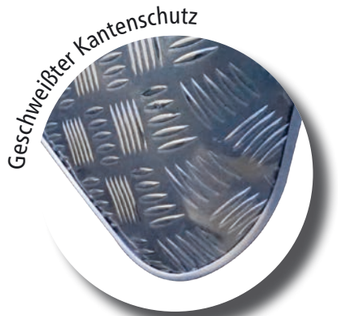

Doppelachs-/Dreiachskotflügel (runde Form)

Aluminium-Riffelblech 2,5/4 mm, geschweißter Kantenschutz an 3 Seiten.

	Bezeichnung	Anzahl Achsen	Breite (b) [mm]	Länge (l) [mm]	Höhe (h) [mm]	Radius (r) [mm]	Spannw. (s) [mm]	Gewicht [kg]
110353056	D ALQ 46270	2	460	3510	680	650	2700	19,4
110353023	D ALQ 65275	2	650	3510	680	650	2750	21,0
110353045	D ALQ 69270	2	690	3570	670	650	2700	21,0
110353030	D ALQ 46410	3	460	4900	680	650	4100	21,0
110353058	D ALQ 65410	3	650	4900	700	650	4100	30,0

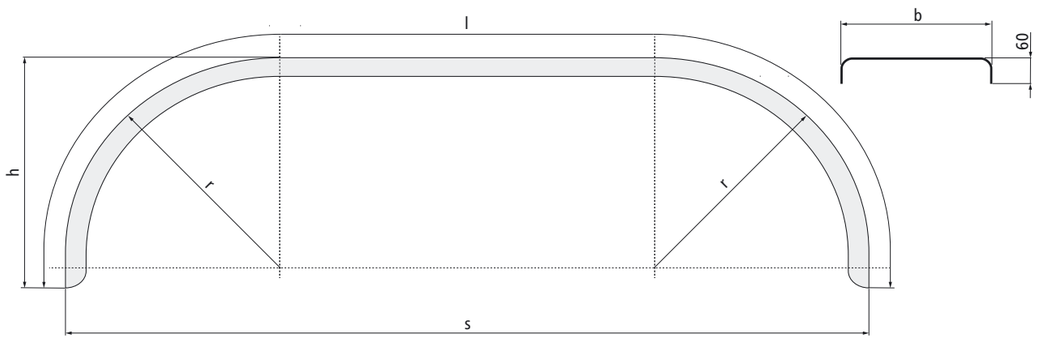

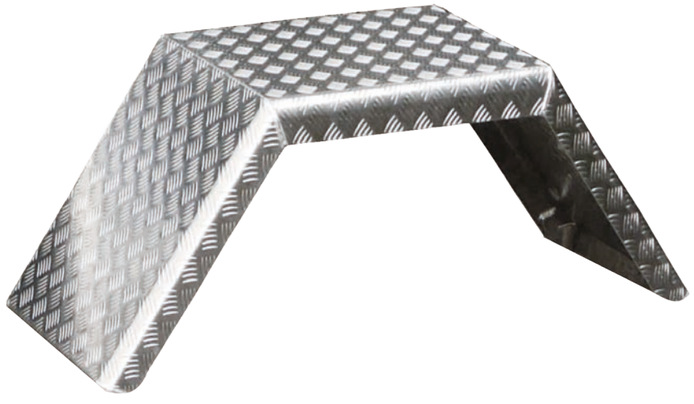

Einachskotflügel eckig (gewinkelt 60°) Typ RA

Aluminium-Riffelblech 3/5 mm.

	Bezeichnung	Anzahl Achsen	Breite (b) [mm]	Spannw. (s) [mm]	Höhe (h) [mm]	Mitte (m) [mm]	Gewicht [kg]
105353001	RA 135.45	1	450	1350	540	730	9,6
105353068	RA 135.60	1	600	1350	540	730	12,2
105353069	RA 135.64	1	640	1350	540	730	13,0
105353060	RA 135.67	1	670	1350	540	730	13,7

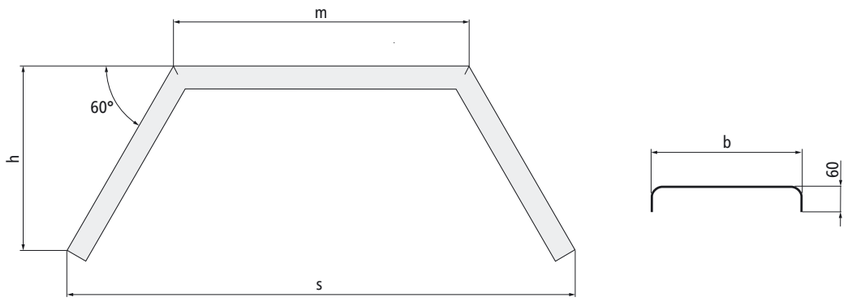

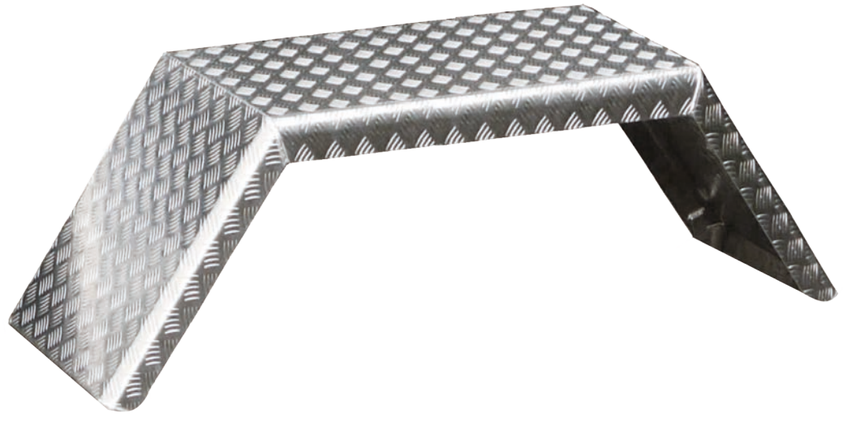

Doppelachskotflügel eckig (gewinkelt 60°) Typ RA

Aluminium-Riffelblech 3/5 mm.

	Bezeichnung	Anzahl Achsen	Breite (b) [mm]	Spannw. (s) [mm]	Höhe (h) [mm]	Mitte (m) [mm]	Gewicht [kg]
105353061	RA 269.56	2	560	2690	540	2070	20,5
105353062	RA 269.60	2	600	2690	540	2070	21,2
105353006	RA 269.64	2	640	2690	540	2070	22,0
105353063	RA 269.67	2	670	2690	540	2070	23,1

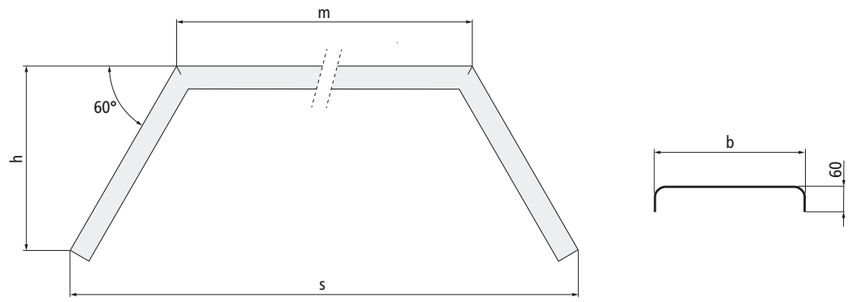

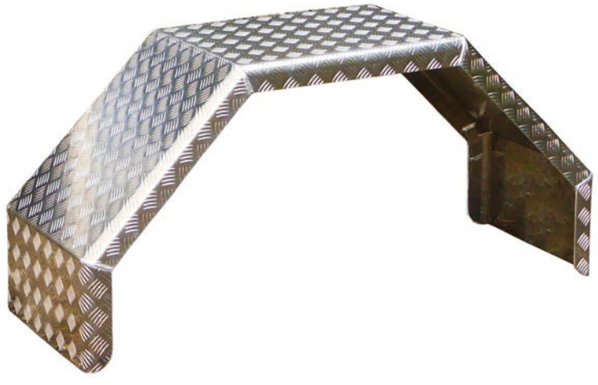

Einachskotflügel eckig (gewinkelt 45°) Typ QA

Aluminium-Riffelblech 3/5 mm.

	Bezeichnung	Anzahl Achsen	Breite (b) [mm]	Spannw. (s) [mm]	Höhe (h) [mm]	Höhe (h1) [mm]	Mitte (m) [mm]	Gewicht [kg]
105353064	QA 125.45	1	450	1250	620	240	490	10,3
105353008	QA 135.45	1	450	1350	620	245	590	10,7
105353009	QA 135.56	1	560	1350	620	245	590	11,3
105353010	QA 135.60	1	600	1350	620	245	590	13,2
105353011	QA 135.64	1	640	1350	620	245	590	14,2
105353049	QA 135.67	1	670	1350	620	245	590	14,9

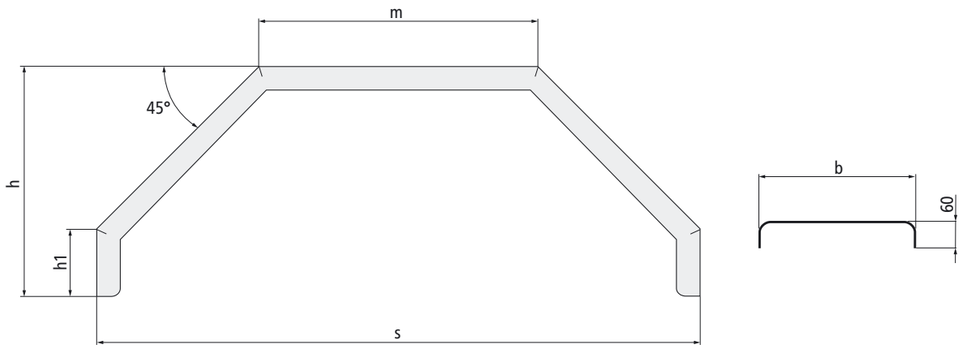

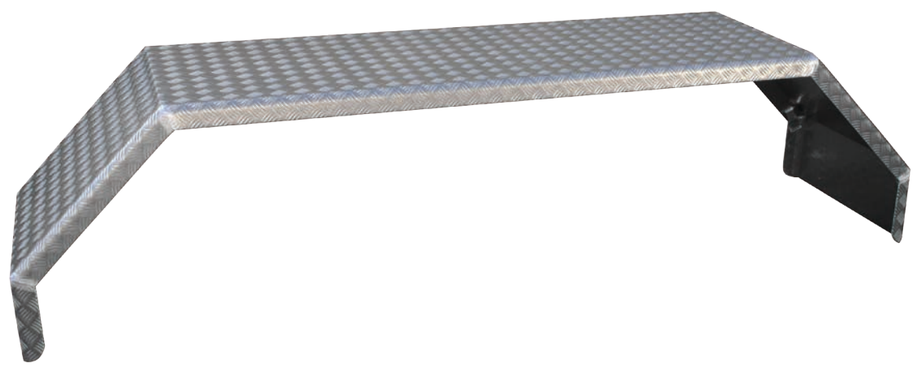

Doppel-/Dreiachskotflügel eckig (gewinkelt 45°) Typ QA

Aluminium-Riffelblech 3/5 mm.

	Bezeichnung	Anzahl Achsen	Breite (b) [mm]	Spannw. (s) [mm]	Höhe (h) [mm]	Höhe (h1) [mm]	Mitte (m) [mm]	Gewicht [kg]
105353066	QA 265.60	2	600	2650	590	170	1790	21,2
105353014	QA 265.64	2	640	2650	590	170	1790	22,0
105353051	QA 265.67	2	670	2650	590	170	1790	23,1
105353015	QA 273.60	2	600	2730	655	240	1890	22,0
105353016	QA 273.64	2	640	2730	655	240	1890	23,0
105353026	QA 273.67	2	670	2730	655	240	1890	24,1
105353057	QA 410.68	3	680	4100	740	255	3130	30,0

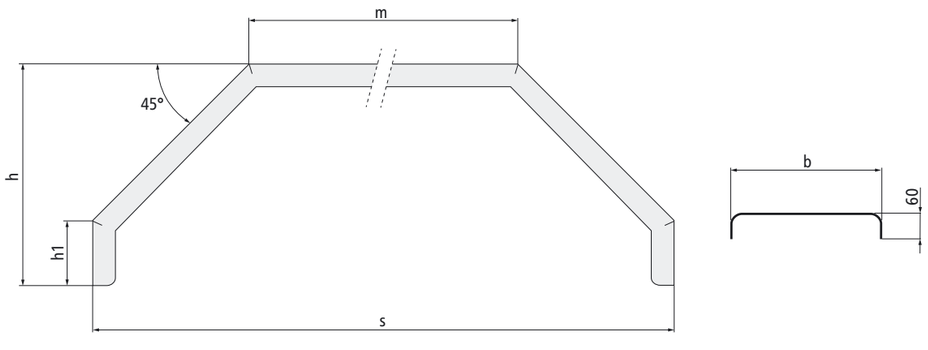

Hinterradkotflügel rund

Stahlblech 1 mm, sendzimirverzinkt.

	Bezeichnung	Breite (b) [mm]	Länge (l) [mm]	Höhe (h) [mm]	Radius (r) [mm]	Spannw. (s) [mm]	Gewicht [kg]
110352021	H 1508	150	815	265	250	500	1,4
110352022	H 1509	150	910	295	280	560	1,6
110352023	H 1510	150	970	315	300	600	1,7
110352025	H 1810	180	980	305	320	640	2,0
110352027	H 2011	200	1065	345	330	660	2,3
110352028	H 2012	200	1210	390	375	750	2,6
110352029	H 2013	200	1285	415	400	800	2,9
110352030	H 2014	200	1380	445	430	860	3,1
110352000	H 2211	220	1065	345	330	660	2,5
110352031	H 2212	220	1210	390	375	750	2,9
110352032	H 2213	220	1285	415	400	800	3,0
110352033	H 2214	220	1380	445	430	860	3,3
110352034	H 2413	240	1285	415	400	800	3,3
110352035	H 2414	240	1380	445	430	860	3,6
110352036	H 2416	240	1570	510	480	960	4,0
110352037	H 2613	260	1285	415	400	800	3,5
110352038	H 2614	260	1380	445	430	860	3,7
110352039	H 2717	270	1660	545	500	1000	4,8
110352040	H 2719	270	1870	605	560	1120	5,4
110352041	H 2814	280	1380	445	430	860	4,0

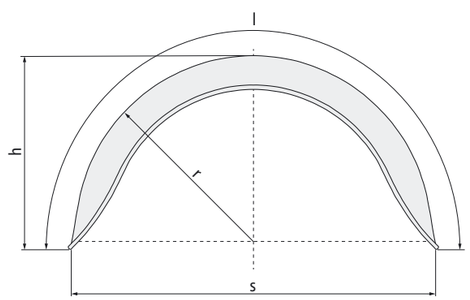

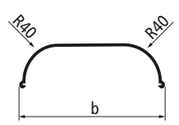

Hinterradkotflügel rund

Stahlblech 1 mm, sendzimirverzinkt, zum Anschrauben an die Bordwand, mit/ohne Montage-Lochbild (ML).

	Bezeichnung	Breite (b) [mm]	Länge (l) [mm]	Höhe (h) [mm]	Radius (r) [mm]	Spannw. (s) [mm]	Gewicht [kg]	ML
132354052	H 1308/12	130	800	250	260	520	1,2	ohne
132354053	H 1508/12	150	815	265	250	500	1,4	ohne
110352001	H 1509/12	150	910	295	280	560	1,5	ohne
132354002	H 1510/12	150	970	335	300	600	1,7	ohne
132354054	H 1808/12	180	800	250	250	500	1,6	ohne
110352004	H 1813/12	180	1285	415	400	800	2,6	mit
132354242	H 1910/12	185	970	300	310	620	2,0	mit
132354005	H 1911/12	195	1060	345	340	680	2,2	mit
132354006	H 2012/12	200	1210	390	375	750	2,7	mit
132354007	H 2013/12	200	1285	415	400	800	2,9	mit
132354009	H 2211/12	220	1065	345	330	660	2,5	mit
132354010	H 2212/12	220	1210	390	375	750	2,9	mit
132354011	H 2213/12	220	1285	415	400	800	3,1	mit
132354012	H 2214/12	220	1380	445	430	860	3,3	mit
132354013	H 2412/12	240	1210	390	375	750	3,1	mit
132354014	H 2413/12	240	1285	415	400	800	3,2	mit
132354015	H 2414/12	240	1380	445	430	860	3,6	mit
110352016	H 2416/12	240	1570	510	480	960	4,1	ohne
132354016	H 2612/12	260	1210	390	375	750	3,3	mit
132354018	H 2613/12	260	1285	415	400	800	3,5	mit
132354019	H 2614/12	260	1380	445	430	860	3,7	mit
110352020	H 2812/12	280	1210	390	375	750	3,4	mit
132354020	H 2814/12	280	1380	445	430	860	3,9	mit

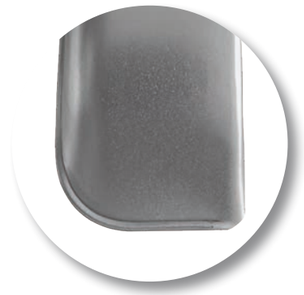

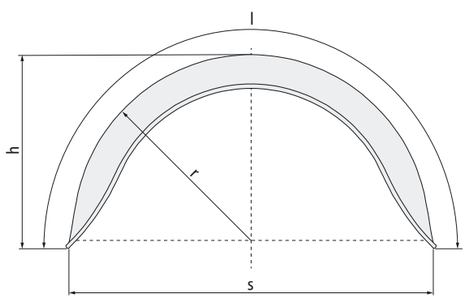

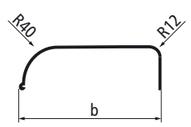

Doppelachskotflügel rund

Stahlblech 1 mm, sendzimirverzinkt.

	Bezeichnung	Breite (b) [mm]	Länge (l) [mm]	Höhe (h) [mm]	Radius (r) [mm]	Spannw. (s) [mm]	Gewicht [kg]
111352041	D 1815	180	1530	325	310	1150	3,1
132354051	D 2020	200	2040	410	375	1550	4,5
110352042	D 2220	220	2040	390	375	1550	4,8
110352043	D 2420	240	1980	410	400	1500	5,1
110352044	D 2620	260	1980	410	400	1500	5,4

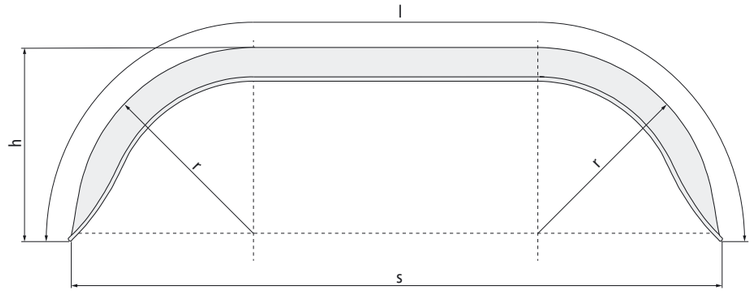

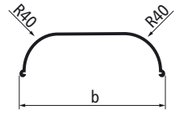

Doppelachskotflügel rund

Stahlblech 1 mm, sendzimirverzinkt, zum Anschrauben an die Bordwand, mit/ohne Montage-Lochbild (ML).

	Bezeichnung	Breite (b) [mm]	Länge (l) [mm]	Höhe (h) [mm]	Radius (r) [mm]	Spannw. (s) [mm]	Gewicht [kg]	ML
132354046	D 2020/12	200	1920	375	375	1500	4,3	mit
132354045	D 2218/12	220	1820	375	375	1390	4,4	mit
132354239	D 2220/12	220	2040	375	375	1550	4,9	mit
132354240	D 2420/12	240	2000	410	400	1500	5,2	mit
132354241	D 2620/12	260	2000	410	400	1500	5,4	mit
132354047	D 2217/12	220	1720	375	375	1310	4,1	ohne
132354048	D 2422/12	240	2200	445	450	1700	5,7	ohne

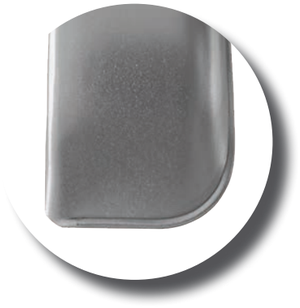

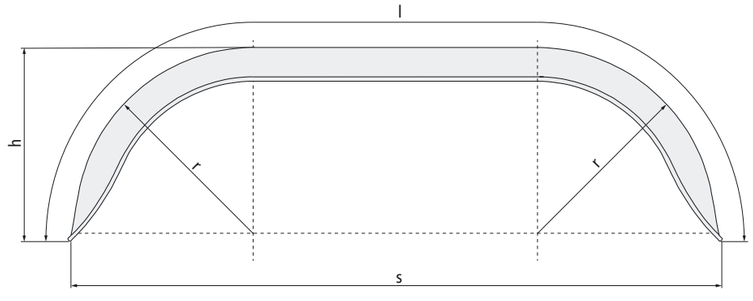

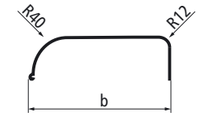

PP-EPDM (modifiziertes Polypropylen)
im Spritzguss

Polyethylen
im Rotationsverfahren

Kotflügel für Pkw-Anhänger

PP-EPDM (modifiziertes Polypropylen), schwarz, Spritzguss, mit Montage-Lochbild.

	Bezeichnung	Breite (b) [mm]	Länge (l) [mm]	Spannw. (s) [mm]	Höhe (h) [mm]	Gewicht [kg]
181378008	H-PE 13.530.09/12 E SG	130	770	525	230	0,43
181378009	H-PE 19.675.10/12 E SG	180	1070	660	330	0,90
181378010	H-PE 20.670.10/12 E SG	200	1055	660	330	0,94
181378011	H-PE 23.760.12/12 E SG	220	1120	755	330	1,10
181378012	H-PE 26.810.13/12 E SG	240	1240	800	380	1,30

Polyethylen im Rotationsverfahren, schwarz.

181375900	H-PE 20.660.11/12 E RO	200	1050	680	330	1,25
181375901	H-PE 20.750.12 E RO	200	1200	750	390	1,30
181375902	H-PE 21.750.12/12 E RO	220	1200	750	390	1,35
181375323	H-PE 21.800.13/12 E RO	220	1300	800	415	1,40
181375903	H-PE 23.800.13/12 E RO	240	1300	800	415	1,50

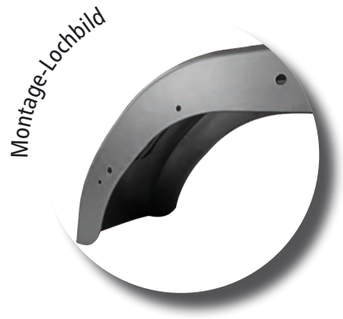

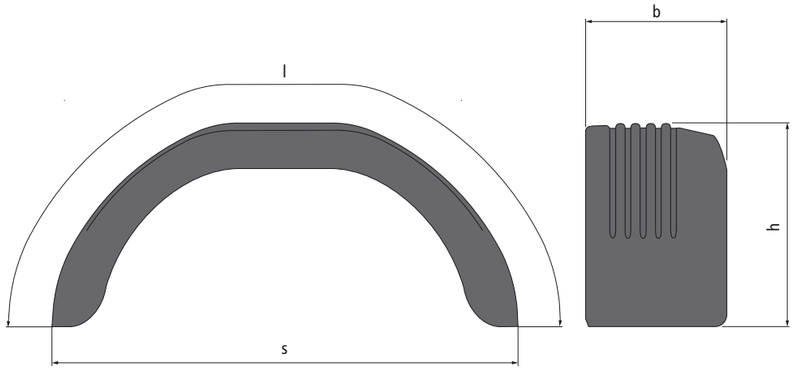

PP-EPDM (modifiziertes Polypropylen)
im Spritzguss

Polyethylen
im Rotationsverfahren

Doppelachs-Kotflügel für Pkw-Anhänger

PP-EPDM (modifiziertes Polypropylen) schwarz, Spritzguss, mit Montage-Lochbild.

	Bezeichnung	Breite (b) [mm]	Länge (l) [mm]	Spannw. (s) [mm]	Höhe (h) [mm]	Gewicht [kg]
181378072	DK-PE 23.1520.20/12 E SG	220	1990	1550	380	1,9
181378073	DK-PE 26.1520.20/12 E SG	240	1950	1550	380	2,1

Polyethylen im Rotationsverfahren, schwarz.

181375904	DK-PE 21.1390.18/12 E RO	220	1820	1390	380	2,2
181375378	DK-PE 21.1550.20/12 E RO	220	1970	1550	380	2,4
181375380	DK-PE 25.1500.20/12 E RO	260	1970	1550	380	2,6

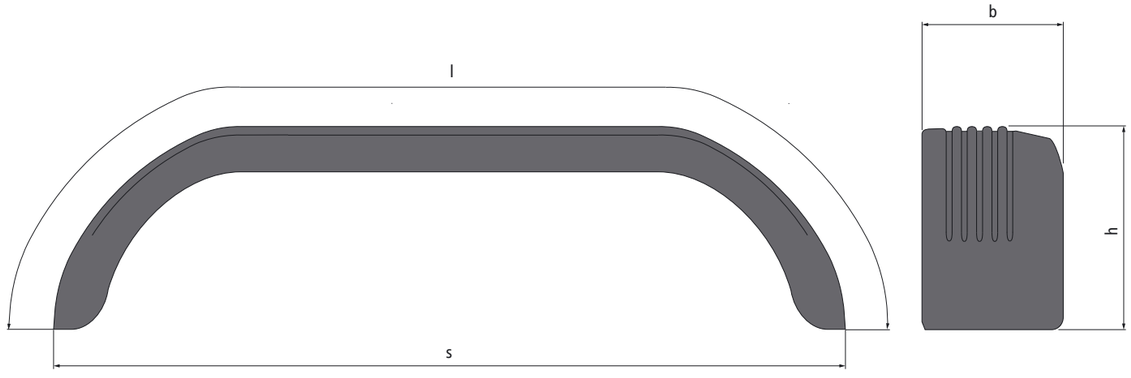

* 181378052 mit Softflow-Struktur

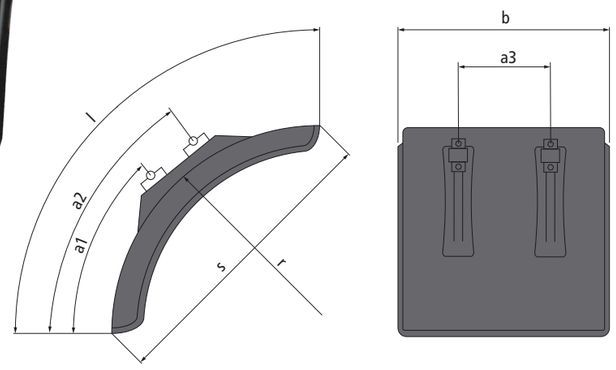

Kurzkotflügel (Viertel) IKK mit Halterung

PP-EPDM (modifiziertes Polypropylen), schwarz, Spritzguss, integrierte Kotflügelkonsole stufenlos verstellbar, inkl. Befestigungsschellen für Rohr-Ø 40 - 42 mm (weitere Schellen-Durchmesser auf Seite 21).

	Bezeichnung	Breite (b) [mm]	Radius (r) [mm]	Länge (l) [mm]	Spannw. (s) [mm]	a1 [mm]	a2 [mm]	a3 [mm]	Gewicht [kg]
181378050	L-PE 27.580.06-IKK SG	270	660	600	580	310	490	--	0,7
181378051	L-PE 40.670.07-IKK SG	400	670	700	670	390	570	150	1,3
*181378052	L-PE 45.670.07-IKK SG	450	670	700	670	390	570	150	1,6
181378114	L-PE 60.600.06-IKK SG	600	640	620	600	360	540	300	1,4
181378115	L-PE 65.670.07-IKK SG	650	670	700	670	360	540	250	1,5
181378116	L-PE 67.615.06-IKK SG	670	640	640	615	310	490	300	2,4
181378117	L-PE 70.745.08-IKK SG	700	660	760	725	382	513	300	2,6

Polyethylen im Rotationsverfahren, schwarz.

274375162	L-PE 35.685.07-IKK RO	350	650	720	685	390	610	150	1,7
274375165	L-PE 40.795.09-IKK RO	400	670	840	795	390	570	150	2,1
274375193	L-PE 45.670.07-IKK RO	450	670	700	676	389	530	150	2,1
181375431	L-PE 48.655.07-IKK RO	480	530	700	646	395	535	150	2,4
181375443	L-PE 50.670.07-IKK RO	500	670	700	676	389	530	200	2,0
181375327	L-PE 55.670.07-IKK RO	550	650	700	650	360	540	300	2,2
274375168	L-PE 55.740.08-IKK RO	550	500	810	727	390	562	300	2,7

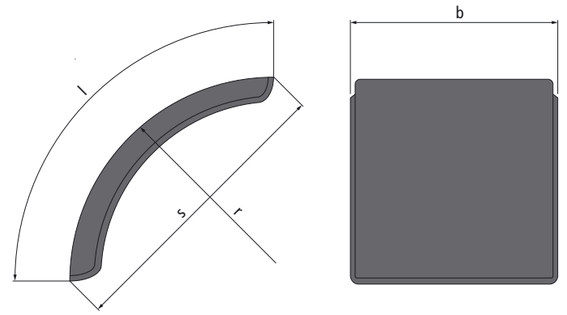

Kurzkotflügel (Viertel)

Polyethylen im Rotationsverfahren, schwarz.

	Bezeichnung	Breite (b) [mm]	Radius (r) [mm]	Länge (l) [mm]	Spannw. (s) [mm]	Gewicht [kg]
274375073	L-PE 40.670.07 RO	400	670	700	670	1,2
274375139	L-PE 45.670.07 RO	450	670	700	670	1,5
274375118	L-PE 65.670.07 RO	650	670	700	670	2,0
274375060	L-PE 65.810.09 RO	650	550	920	810	2,7

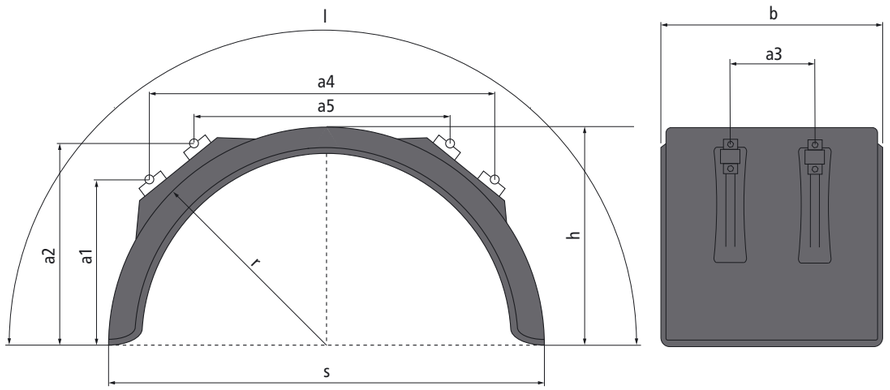

HINTERRADKOTFLÜGEL MIT HALTERUNG

Hinterradkotflügel IKK mit Halterung

PP-EPDM (modifiziertes Polypropylen), schwarz, Spritzguss, integrierte Kotflügelkonsole stufenlos verstellbar, inkl. Befestigungsschellen für Rohr-Ø 40 - 42 mm (weitere Schellen-Durchmesser siehe unten).

	Bezeichnung	Breite (b) [mm]	Radius (r) [mm]	Länge (l) [mm]	Spannw. (s) [mm]	Höhe (h) [mm]	a1 [mm]	a2 [mm]	a3 [mm]	a4 [mm]	a5 [mm]	Gewicht [kg]
181378013	H-PE 40.1280.20-IKK SG	400	640	2010	1280	640	500	660	150	956	716	3,1
181378135	H-PE 40.1300.21-IKK SG	400	650	2102	1300	680	489	632	150	1060	836	3,3
181375305	H-PE 41.1280.20-IKK SG	410	640	2001	1280	635	485	627	150	992	756	3,3
181378014	H-PE 45.1280.20-IKK SG	450	640	2010	1280	640	500	660	200	956	716	3,3
181378136	H-PE 45.1300.21-IKK SG	450	650	2122	1300	690	495	636	150	1073	850	3,6
181378118	H-PE 48.1000.17-IKK SG	480	530	1700	1060	555	390	500	300	880	615	4,3
181378015	H-PE 51.1000.17-IKK SG	510	530	1700	1060	555	390	500	300	880	615	4,5
181378016	H-PE 55.1060.17-IKK SG	550	530	1700	1060	555	390	500	300	880	615	4,7
181378017	H-PE 60.1140.18-IKK SG	600	570	1800	1140	570	390	510	300	960	700	5,3
181378018	H-PE 65.1100.18-IKK SG	650	570	1800	1140	570	390	510	300	960	700	5,4
181378019	H-PE 65.1300.21-IKK SG	650	660	2100	1320	665	450	570	300	1095	845	6,3
181378020	H-PE 67.1380.21-IKK SG	670	660	2100	1320	665	450	570	300	1095	845	6,5
181378021	H-PE 70.1100.18-IKK SG	700	570	1800	1140	570	390	510	300	960	700	5,9
181378022	H-PE 70.1340.21-IKK SG	700	660	2100	1320	665	450	570	300	1095	845	6,6
	Polyethylen im Rotationsverfahren, schwarz.											
181375326	H-PE 40.1160.20-IKK RO	400	580	1940	1160	640	480	640	150	935	675	5,0
181375389	H-PE 45.1130.18-IKK RO	450	570	1750	1140	550	380	540	150	945	720	4,7
181375311	H-PE 45.1300.19-IKK RO	450	650	1902	1300	580	440	583	150	985	746	5,7
181375390	H-PE 50.1120.18-IKK RO	500	570	1750	1140	550	380	540	300	945	720	4,8
181375307	H-PE 61.1300.21-IKK RO	610	650	2100	1300	680	480	640	300	1060	835	6,2
274375180	H-PE 65.1300.19-IKK RO	650	650	1900	1300	580	430	590	300	985	745	6,3

IKK Befestigungsschellen lose

Komplett mit Kunststoff-Klemmschiene.

	Bezeichnung	Durchmesser [mm]	Kompatibel mit
274381253	42 IKK schmal	42	IKK RO
274381412	42 IKK breit	42	IKK SG
274381502	48 IKK schmal	48	IKK RO
274381503	48 IKK breit	48	IKK SG
274381340	52 IKK schmal	52	IKK RO
274381413	52 IKK breit	52	IKK SG

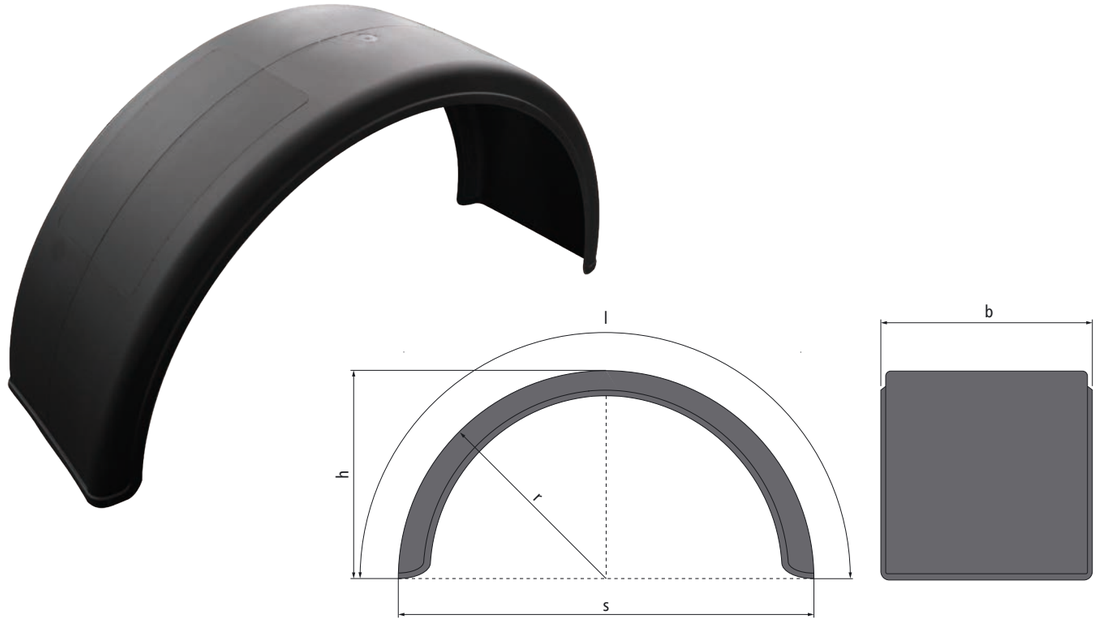

Hinterradkotflügel

PP-EPDM (modifiziertes Polypropylen), schwarz, Spritzguss.

	Bezeichnung	Breite (b) [mm]	Radius (r) [mm]	Länge (l) [mm]	Spannw. (s) [mm]	Höhe (h) [mm]	Gewicht [kg]
181378001	H-PE 40.1280.20 SG	400	640	2010	1280	640	3,2
181378005	H-PE 45.1280.20 SG	450	640	2010	1280	640	3,6

Polyethylen im Rotationsverfahren, schwarz.

181375384	H-PE 24.900.15 RO	240	450	1470	900	480	1,5
274375067	H-PE 30.1100.17 RO	300	560	1710	1120	540	2,5
274375111	H-PE 40.900.15 RO	400	450	1470	900	480	2,6
274375049	H-PE 40.1440.23 RO	400	720	2270	1440	730	4,8
274375068	H-PE 45.900.15 RO	450	450	1500	900	490	2,9
181375366	H-PE 45.1130.17 RO	450	565	1700	1130	530	3,5
274375069	H-PE 45.1300.19 RO	450	650	1902	1300	580	5,7
274375050	H-PE 45.1300.21 RO	450	650	2122	1300	690	5,9
274375018	H-PE 48.1000.17 RO	480	510	1650	1020	535	3,3
274375136	H-PE 51.1000.17 RO	510	510	1680	1020	550	3,7
274375051	H-PE 55.1000.17 RO	550	500	1640	1000	540	3,8
274375052	H-PE 60.1100.18 RO	600	550	1800	1100	600	4,8
274375053	H-PE 65.1100.18 RO	650	550	1800	1100	600	5,1
274375022	H-PE 65.1300.21 RO	650	650	2070	1300	650	5,4
274375023	H-PE 67.1380.21 RO	670	690	2070	1380	650	5,6
274375054	H-PE 70.1100.18 RO	700	550	1830	1100	600	5,7
181375304	H-PE 70.1340.21 RO	700	670	2105	1340	630	6,1

Hinterradkotflügel eckig

PP-EPDM (modifiziertes Polypropylen), schwarz, Spritzguss.

	Bezeichnung	Breite (b) [mm]	Mitte (m) [mm]	Länge (l) [mm]	Spannw. (s) [mm]	Höhe (h) [mm]	Gewicht [kg]
181375303	H-PE 28.940.15 E SG	280	400	1490	920	460	1,8
181378002	H-PE 45.940.15 E SG	450	400	1490	920	460	2,5
181378003	H-PE 45.1025.17 E SG	450	540	1740	1025	540	3,1
181378006	H-PE 51.1025.17 E SG	510	540	1740	1025	540	3,4

PP-EPDM (modifiziertes Polypropylen), schwarz, Spritzguss, mit Seitenmarkierung.

181378004	H-PE 45.1025.17 EMS SG	450	520	1680	980	520	3,5
181378007	H-PE 51.1025.17 EMS SG	510	550	1770	1050	550	3,9

Polyethylen im Rotationsverfahren, schwarz (Abbildung unten).

274375055	H-PE 55.1105.19 E RO	550	650	1870	1150	550	4,7

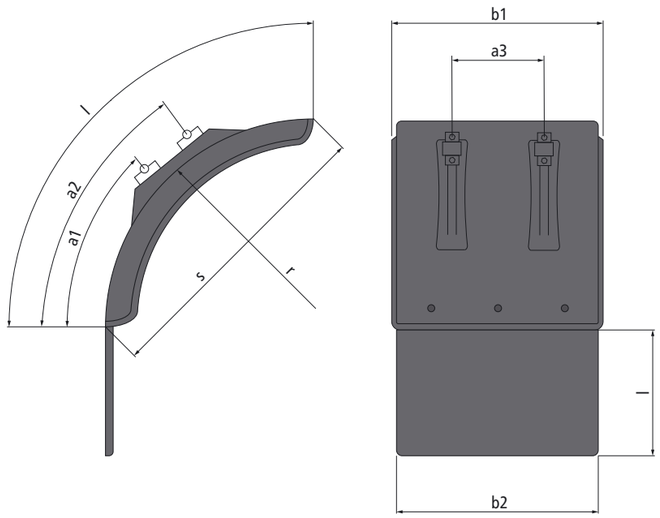

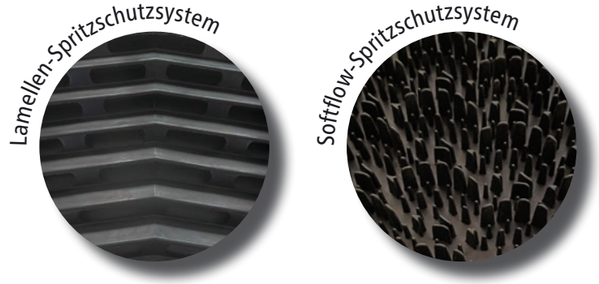

Kurzkotflügel (Viertel) IKK mit Halterung und Spritzschutzsystem komplett

PP-EPDM (modifiziertes Polypropylen) schwarz, Spritzguss, integrierte Kotflügelkonsole stufenlos verstellbar, inkl. Befestigungsschellen für Rohr-Ø 40 - 42 mm (weitere Schellen-Durchmesser auf Seite 21).

	Bezeichnung	Breite (b1) [mm]	Radius (r) [mm]	Länge (l) [mm]	Spannw. (s) [mm]	a1 [mm]	a2 [mm]	a3 [mm]	Spritzschutz (b2 × l) [mm]	Spritzschutz-system	Gewicht [kg]
181378061	L-PE 40.670.07-IKK AS 250 SG	400	670	700	670	400	515	150	370 × 250	Softflow 1	2,80
181378062	L-PE 40.670.07-IKK AS 300 SG	400	670	700	670	400	515	150	370 × 300	Softflow 1	2,90
181378063	L-PE 40.670.07-IKK AS 350 SG	400	670	700	670	400	515	150	370 × 350	Softflow 1	3,00
181378064	L-PE 45.670.07-IKK AS 200 SG	450	670	700	670	400	515	150	520 × 200	Softflow 2	2,80
181378065	L-PE 45.670.07-IKK AS 250 SG	450	670	700	670	400	515	150	520 × 250	Softflow 2	2,85
181378066	L-PE 45.670.07-IKK AS 300 SG	450	670	700	670	400	515	150	520 × 300	Softflow 2	2,90
181378067	L-PE 45.670.07-IKK AS 350 SG	450	670	700	670	400	515	150	520 × 350	Softflow 2	2,95
181378068	L-PE 45.670.07-IKK AS 400 SG	450	670	700	670	400	515	150	520 × 400	Softflow 2	3,00
181378069	L-PE 65.670.07-IKK AS 124 SG	650	670	700	670	400	515	300	690 × 124	Lamellen	3,60
181378070	L-PE 65.670.07-IKK AS 217 SG	650	670	700	670	400	515	300	690 × 217	Lamellen	3,80
181378071	L-PE 65.670.07-IKK AS 310 SG	650	670	700	670	400	515	300	690 × 310	Lamellen	3,90
	Polyethylen im Rotationsverfahren, schwarz.										
181376035	L-PE 55.740.08-IKK AS 124 RO	550	500	810	500	390	610	300	500 × 124	Lamellen	3,60
181376034	L-PE 55.740.08-IKK AS 217 RO	550	500	810	500	390	610	300	500 × 217	Lamellen	3,80

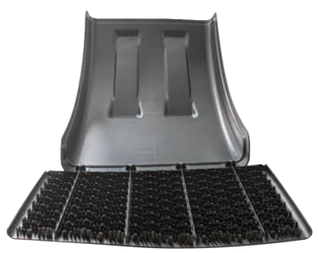

Softflow 1

Softflow 2

Lamellen

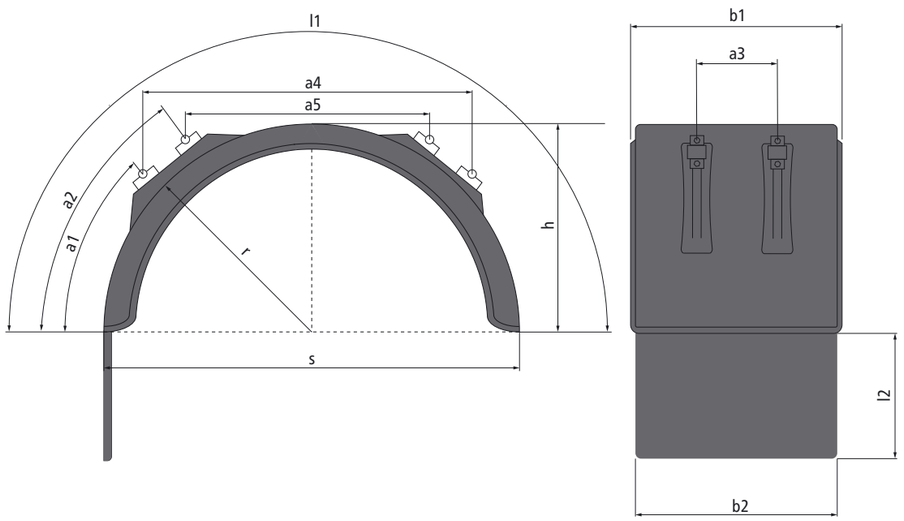

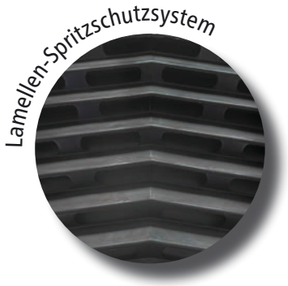

Hinterradkotflügel IKK mit Halterung und Lamellen-Spritzschutzsystem

PP-EPDM (modifiziertes Polypropylen), schwarz, Spritzguss, integrierte Kotflügelkonsole stufenlos verstellbar, inkl. Befestigungsschellen für Rohr-Ø 40 - 42 mm (weitere Schellen-Durchmesser auf Seite 21).

	Bezeichnung	Breite (b1) [mm]	Radius (r) [mm]	Länge (l1) [mm]	Spannw. (s) [mm]	Höhe (h) [mm]	a1 [mm]	a2 [mm]	a3 [mm]	a4 [mm]	a5 [mm]	Spritzschutz (b2 × l2) [mm]	Gewicht [kg]
181378030	H-PE 55.1060.17-IKK AS 124 SG	550	530	1700	1060	555	390	500	300	880	615	520 × 124	6,2
181378031	H-PE 55.1060.17-IKK AS 217 SG	550	530	1700	1060	555	390	500	300	880	615	520 × 217	6,4
181378032	H-PE 60.1140.18-IKK AS 217 SG	600	570	1800	1140	570	390	510	300	960	700	690 × 217	7,4
181378033	H-PE 60.1140.18-IKK AS 310 SG	600	570	1800	1140	570	390	510	300	960	700	690 × 310	7,7
181378034	H-PE 60.1140.18-IKK AS 376 SG	600	570	1800	1140	570	390	510	300	960	700	690 × 376	8,1
181378035	H-PE 65.1100.18-IKK AS 217 SG	650	570	1800	1140	570	390	510	300	960	700	690 × 217	8,3
181378036	H-PE 65.1100.18-IKK AS 310 SG	650	570	1800	1140	570	390	510	300	960	700	690 × 310	8,6
181378037	H-PE 65.1100.18-IKK AS 376 SG	650	570	1800	1140	570	390	510	300	960	700	690 × 376	9,0
181378038	H-PE 65.1300.21-IKK AS 217 SG	650	660	2100	1320	665	450	570	300	1095	845	690 × 217	8,4
181378039	H-PE 65.1300.21-IKK AS 310 SG	650	660	2100	1320	665	450	570	300	1095	845	690 × 310	8,7
181378040	H-PE 65.1300.21-IKK AS 376 SG	650	660	2100	1320	665	450	570	300	1095	845	690 × 376	9,1
181378041	H-PE 67.1380.21-IKK AS 217 SG	670	660	2100	1320	665	450	570	300	1095	845	690 × 217	8,5
181378042	H-PE 67.1380.21-IKK AS 310 SG	670	660	2100	1320	665	450	570	300	1095	845	690 × 310	8,6
181378043	H-PE 67.1380.21-IKK AS 376 SG	670	660	2100	1320	665	450	570	300	1095	845	690 × 376	9,2

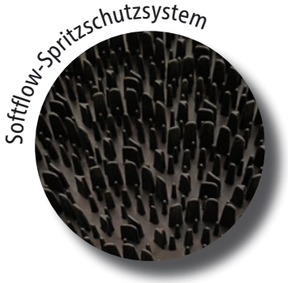

Hinterradkotflügel IKK mit Halterung und Softflow-Spritzschutzsystem

PP-EPDM (modifiziertes Polypropylen), schwarz, Spritzguss, integrierte Kotflügelkonsole stufenlos verstellbar, inkl. Befestigungsschelle für Rohr-Ø 40 - 42 mm (weitere Schellen-Durchmesser auf Seite 21).

	Bezeichnung	Breite (b1) [mm]	Radius (r) [mm]	Länge (l1) [mm]	Spannw. (s) [mm]	Höhe (h) [mm]	a1 [mm]	a2 [mm]	a3 [mm]	a4 [mm]	a5 [mm]	Spritzschutz (b2 × l2) [mm]	Gewicht [kg]
181378023	H-PE 40.1280.20-IKK AS 250 SG	400	640	2010	1280	640	500	660	150	956	716	400 × 250	6,8
181378024	H-PE 40.1280.20-IKK AS 300 SG	400	640	2010	1280	640	500	660	150	956	716	400 × 300	7,0
181378026	H-PE 40.1280.20-IKK AS 350 SG	400	640	2010	1280	640	500	660	150	956	716	400 × 350	7,1
181378027	H-PE 45.1280.20-IKK AS 250 SG	450	640	2010	1280	640	500	660	200	956	716	400 × 250	6,9
181378028	H-PE 45.1280.20-IKK AS 300 SG	450	640	2010	1280	640	500	660	200	956	716	400 × 300	7,2
181378029	H-PE 45.1280.20-IKK AS 350 SG	450	640	2010	1280	640	500	660	200	956	716	400 × 350	7,3

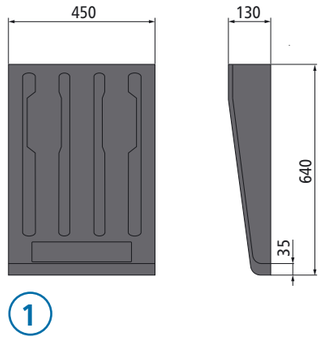

1

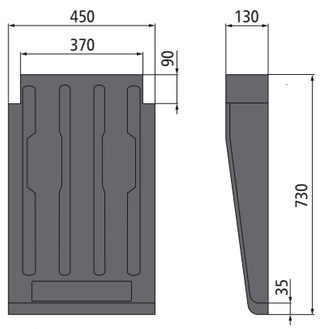

2

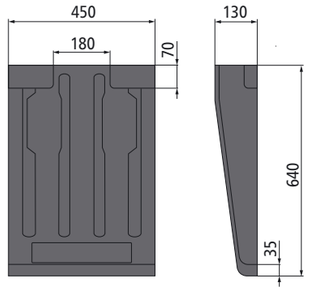

3

Trailerkotflügel

PP-EPDM (modifiziertes Polypropylen), schwarz, Spritzguss.

	Bezeichnung	Breite [mm]	Länge [mm]	Tiefe [mm]	Gewicht [kg]	Abb.
181378074	Kurz B450 × 640 SG	450	640	130	1,20	1
181378077	Lang B450 × 730 SG	450	730	130	1,45	2
181378075	Kurz Tasche B450 × 640 SG	450	640	130	1,40	3

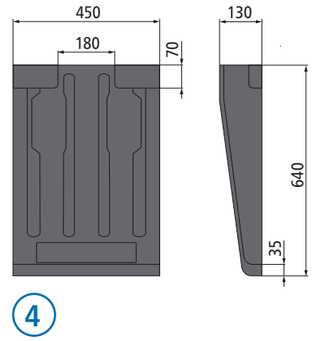

4

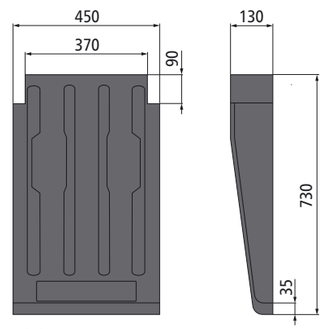

5

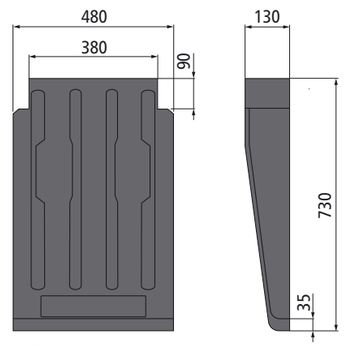

6

Trailerkotflügel mit Spritzschutzsystem

PP-EPDM (modifiziertes Polypropylen), schwarz, Spritzguss, mit integriertem Softflow-Spritzschutzsystem.

	Bezeichnung	Breite [mm]	Länge [mm]	Tiefe [mm]	Gewicht [kg]	Abb.
181378076	Kurz Tasche AS B450 × 640 SG	450	640	130	1,40	4
181378078	Lang AS B450 × 730 SG	450	730	130	1,60	5
181378120	Lang AS B480 × 730 SG	480	730	130	1,60	6

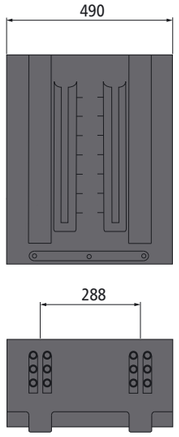

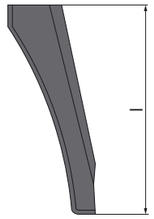

Vario-Kotflügel

PP-EPDM (modifiziertes Polypropylen), schwarz, Spritzguss, Befestigung durch obere Anschraubung ohne Zusatzteile oder zwei Schellenhalter (nicht im Lieferumfang).

	Bezeichnung	Breite [mm]	Länge (l) [mm]	Gewicht [kg]
181378044	Vario 4904 SG	490	412	1,4
181378045	Vario 4906 SG	490	608	2,1

Vario-Kotflügel mit Spritzlappen

PP-EPDM (modifiziertes Polypropylen), schwarz, Spritzguss, Befestigung durch obere Anschraubung ohne Zusatzteile oder zwei Schellenhalter (nicht im Lieferumfang).

	Bezeichnung	Breite [mm]	Breite Spritzl. [mm]	Länge (l1) [mm]	Länge (l2) [mm]	Gewicht [kg]
181378053	Vario 4904 SL 124 SG	490	514	412	536	1,27
181378054	Vario 4904 SL 217 SG	490	514	412	629	1,39
181378055	Vario 4904 SL 310 SG	490	514	412	722	1,48
181378056	Vario 4904 SL 376 SG	490	514	412	788	1,57
181378057	Vario 4906 SL 124 SG	490	514	608	732	1,87
181378058	Vario 4906 SL 217 SG	490	514	608	825	1,99
181378059	Vario 4906 SL 310 SG	490	514	608	918	2,08
181378060	Vario 4906 SL 376 SG	490	514	608	984	2,17

Zeichnung auf der nächsten Seite.

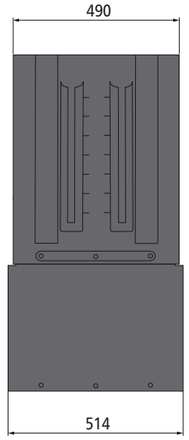

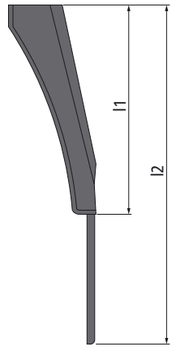

Vario-Kotflügel mit Lamellen-Spritzschutzsystem

PP-EPDM (modifiziertes Polypropylen), schwarz, Spritzguss, Befestigung durch obere Anschraubung ohne Zusatzteile oder zwei Schellenhalter (nicht im Lieferumfang).

	Bezeichnung	Breite [mm]	Breite Spritzl. [mm]	Länge (l1) [mm]	Länge (l2) [mm]	Gewicht [kg]
181378046	Vario 4906 AS 124 SG	490	514	608	732	3,3
181378047	Vario 4906 AS 217 SG	490	514	608	825	3,5
181378048	Vario 4906 AS 310 SG	490	514	608	918	3,8
181378049	Vario 4906 AS 376 SG	490	514	608	984	3,9
181378122	Vario 4904 AS 124 SG	490	514	412	536	2,6
181378123	Vario 4904 AS 217 SG	490	514	412	629	2,8
181378124	Vario 4904 AS 310 SG	490	514	412	722	3,1
181378125	Vario 4904 AS 376 SG	490	514	412	788	3,2

Doppel-/Dreiachskotflügel 3-teilig

Polyethylen, schwarz, in Einzelteilen.

Bezeichnung		Breite [mm]	Länge (l) [mm]	Höhe [mm]	Spannw. [mm]	Gewicht [kg]
274375119	DM-PE 4515 gerades Mittelteil	450	1480	--	--	5,0
274375177	DM-PE 45.900 gerades Mittelteil	450	900	--	--	1,7
274375121	DE-PE 4519 Endstück	450	1800	770	1370	5,5

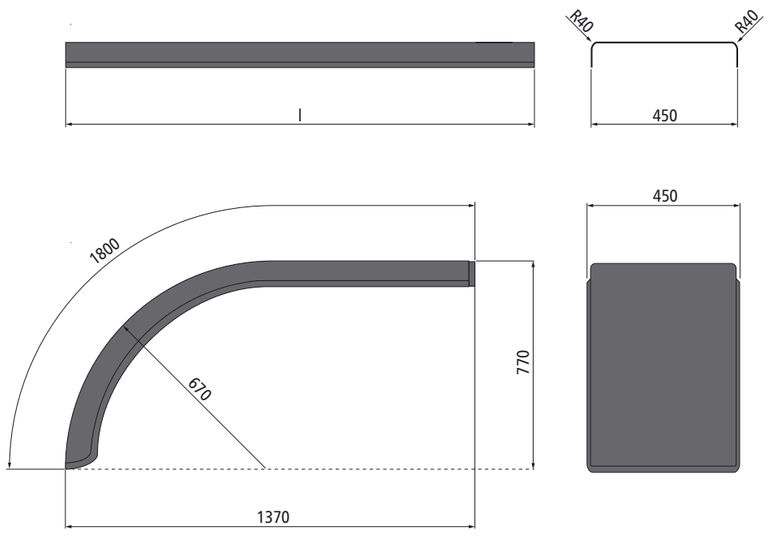

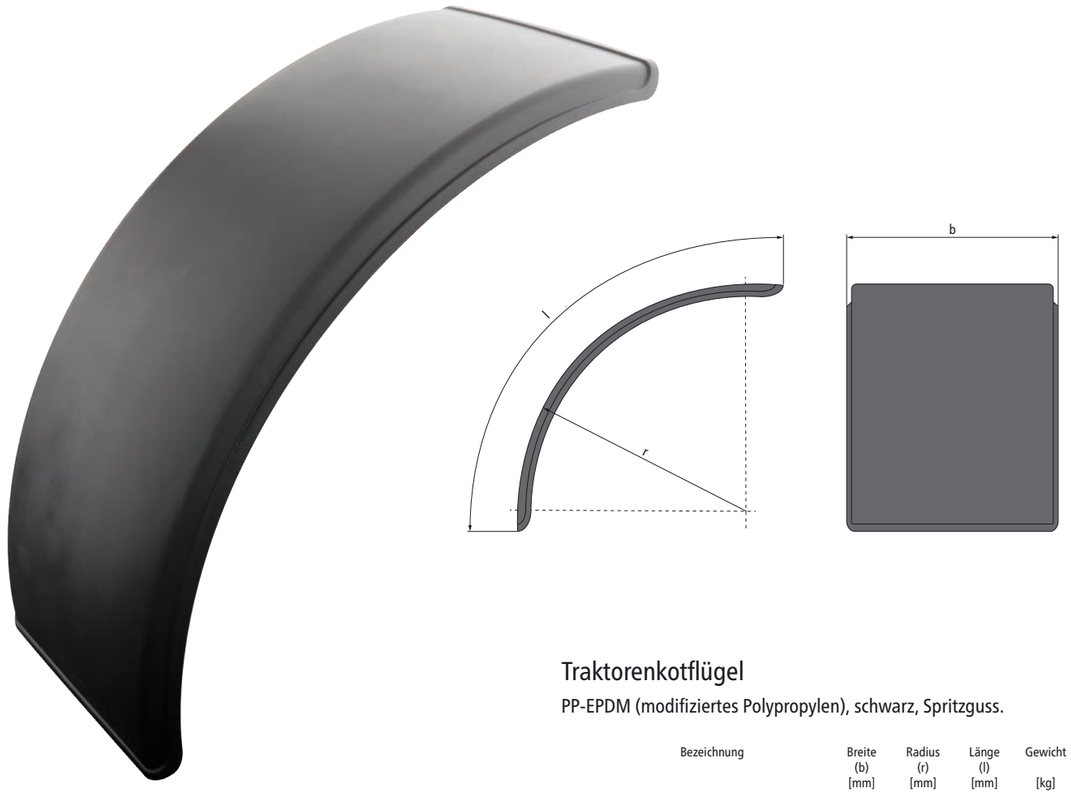

Traktorenkotflügel

PP-EPDM (modifiziertes Polypropylen), schwarz, Spritzguss.

Bezeichnung		Breite (b) [mm]	Radius (r) [mm]	Länge (l) [mm]	Gewicht [kg]
181378079	FS-PP 3713 SG	370	720	1280	1,7
181378080	FS-PP 4213 SG	420	720	1315	1,6
181378081	FS-PP 4215 SG	420	740	1440	1,8
181378082	FS-PP 4815 SG	480	780	1440	2,3
181378083	FS-PP 5415 SG	540	810	1540	2,9
181378084	FS-PP 6215 SG	620	810	1560	3,3
181378085	FS-PP 6219 SG	620	900	1900	3,5

Polyethylen im Rotationsverfahren, schwarz.

181375286	HS-PE 1807 RO	180	440	700	0,5
181375287	HS-PE 2308 RO	230	480	800	0,7
181375288	HS-PE 2509 RO	250	525	920	0,8
181375289	HS-PE 2610 RO	265	615	1000	0,9
181375290	HS-PE 3009 RO	300	590	950	1,0
181375291	HS-PE 3210 RO	320	640	1070	1,1
181375315	HS-PE 3312 RO	330	720	1180	1,4
181375292	HS-PE 3510 RO	350	650	1090	1,3
181375316	HS-PE 4212 RO	420	725	1200	1,7
181375295	HS-PE 4713 RO	470	790	1330	2,2
181375319	HS-PE 5522 RO	550	964	2200	5,0

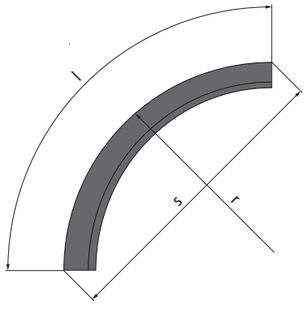

Kurzkotflügel (Viertel) ISTOFLEX® L gold

PP- und PE-haltige Gummimischung, schwarz.

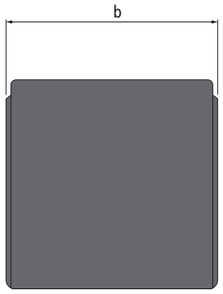

	Bezeichnung	Breite (b) [mm]	Länge (l) [mm]	Radius (r) [mm]	Spannw. (s) [mm]	Gewicht [kg]
113373065	L 2706 gold	270	510	500	488	0,6
113373001	L 3707 gold	370	650	650	625	1,2
113373003	L 4207 gold	420	650	650	625	1,3
113373069	L 4806 gold	480	585	560	560	1,3
113373072	L 5106 gold	510	540	500	515	1,0
113373007	L 5507 gold	550	620	650	600	1,6
113373087	L 6206 gold	620	630	610	600	1,8
113373011	L 6707 gold	670	650	650	625	1,8

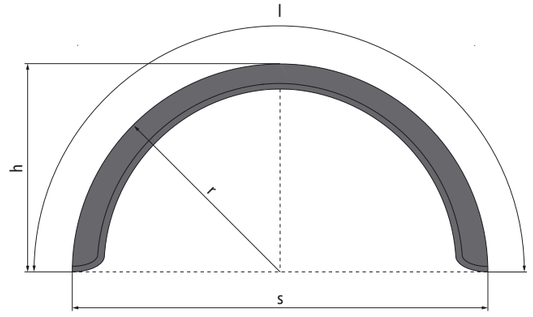

Hinterradkotflügel ISTOFLEX® H gold

PP- und PE-haltige Gummimischung, schwarz.

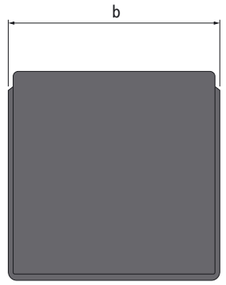

	Bezeichnung	Breite (b) [mm]	Länge (l) [mm]	Höhe (h) [mm]	Radius (r) [mm]	Spannw. (s) [mm]	Gewicht [kg]
113373091	H 2613 gold	260	1285	415	400	800	1,6
113373014	H 2717 gold	270	1670	500	500	1000	1,8
113373017	H 3722 gold	370	2260	750	650	1300	3,7
113373019	H 4021 gold	400	2000	655	610	1220	3,4
113373020	H 4222 gold	420	2260	750	650	1300	3,8
113373025	H 4415 gold	440	1530	480	480	960	2,4
113373022	H 4521 gold	450	2000	655	610	1220	3,8
113373023	H 4722 gold	470	2260	750	650	1300	4,5
113373024	H 4819 gold	480	1870	615	560	1120	4,1
113373027	H 5117 gold	510	1670	550	500	1000	3,0
113373028	H 5319 gold	530	1870	615	560	1120	4,4
113373036	H 5519/2 gold	550	1870	615	560	1120	4,4
113373037	H 6219 gold	620	1870	615	560	1120	5,0
113373075	H 6220 gold	620	2000	655	610	1220	5,2
113373034	H 6519 gold	650	1900	610	650	1270	4,9
113373077	H 6520 gold	650	2000	655	610	1220	5,5
113373035	H 6722 gold	670	2260	750	650	1300	6,3

KOTFLÜGELBEFESTIGUNGEN
KOTFLÜGELZUBEHÖR

KOTFLÜGELHALTERUNGEN 38
TRAGROHRE 42
SCHMUTZFÄNGER 47
HECKSCHÜRZEN 48
SPRITZSCHUTZ 49
KOTFLÜGELZUBEHÖR 53

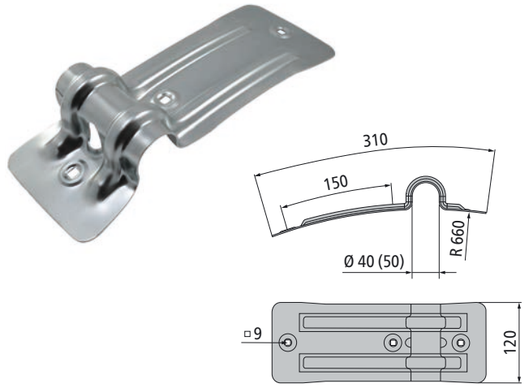

Konsolen kurz

Stahl. Speziell für Viertelkreis-Kotflügel.

	Typ	Tragrohrdurchmesser [mm]	Oberfläche	Gewicht [kg]
125381121	12-21	40	verzinkt	0,63
125381123	11-09	50	verzinkt	0,64

Typen 12 = Tragrohre Ø 40 mm
Typen 11 = Tragrohre Ø 50 mm

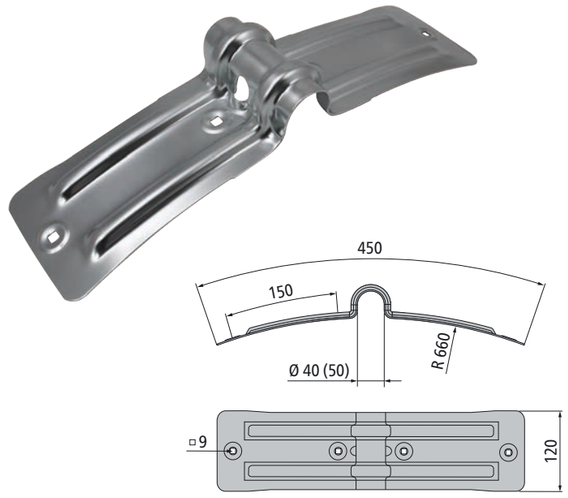

Konsolen lang

Stahl. Speziell für Halbkreis-Kotflügel.

	Typ	Tragrohrdurchmesser [mm]	Oberfläche	Gewicht [kg]
125381120	12-01	40	verzinkt	0,82
125382120	12-01	40	KTL	0,82
125381122	11-08	50	verzinkt	0,83

Gegenblech für Konsolen

Stahl verzinkt, passend zu Konsolen lang und kurz, Gewicht 0,229 kg.

125381070

Befestigungssätze für Kotflügelhalter

Stahl verzinkt. Bestehend aus einem Bügel, einer Tragrohr-Befestigungslasche und zwei Stopmuttern M10.

	Tragrohrdurchmesser [mm]
125381077	40
125381124	50

Befestigungsschellen für IKK-Kotflügel

Komplett mit Kunststoff-Klemmschiene.

	Bezeichnung	Durchmesser [mm]	Kompatibel mit	Gewicht [kg]	Abb.
274381253	42 KK schmal	42	IKK RO	0,3	--
274381412	42 IKK breit	42	IKK SG	0,3	--
274381502	48 KK schmal	48	IKK RO	0,3	--
274381503	48 IKK breit	48	IKK SG	0,3	--
274381340	52 KK schmal	52	IKK RO	0,4	--
274381413	52 IKK breit	52	IKK SG	0,4	1

KS-R-Konsolen (kurze und lange Ausführung)

Flachstahl 40 × 5 mm, galvanisch verzinkt, mit Schelle und Schraube M10 × 30 mm, Vierkantlöcher für Schlossschrauben.

	Bezeichnung	Durchmesser [mm]	Gewicht [kg]	Abb.
275381282	KS-R 500 Konsole lang	40 - 42,5	0,8	--
275381283	KS-R 500 Konsole kurz	40 - 42,5	0,6	--
275381285	KS-R 650 Konsole lang	40 - 42,5	0,8	2
275381286	KS-R 650 Konsole kurz	52	0,8	--

Galvanisch verzinkt/schwarz gepulvert, Schraube und Mutter Edelstahl.

275381287	KS-R Konsole kurz gerade	40 - 42	0,6	3

Komplett Edelstahl.

275381288	KS-R Konsole kurz gerade	40 - 42,5	0,6	--

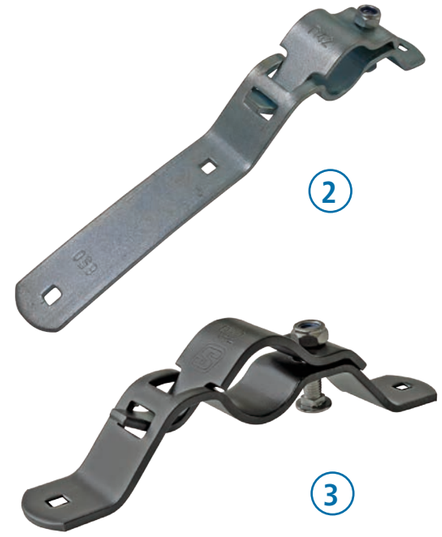

Kotflügelhalterungen VR

Stahl verzinkt, lange Ausführung, stufenlos verstellbar. Passend für Radius 500 - 700 mm. Bestehend aus einer Haltekonsole und einem Befestigungssatz.

	Ausführung	Durchmesser [mm]	Gewicht [kg]	Abb.
110381118	VR 400	40,0	0,5	--
110381119	VR 424	42,4	0,5	4

Typen 1300-40 = Tragrohre Ø 40 mm
Typen 1300-50 = Tragrohre Ø 50 mm

Kotflügelhalterungssätze Typen 1300-40 und 1300-50 kurze und lange Ausführung

Der komplette Halterungssatz besteht aus folgenden separat zu bestellenden Teilen:

	125381079 Grundblech kurz	125381100 Grundblech lang	125381078 Gegenblech kurz	125381099 Gegenblech lang	125381080 Doppel-konsole	125381082 Klemmbügel für Ø 40 mm	125381081 Klemmbügel für Ø 50 mm	125381083 Befestigungs-satz
Typ 1300-40 kurz, Radius 600 - 700 mm	●		●		●	●		●
Typ 1300-40 lang, Radius 600 - 700 mm		●		●	●	●		●
Typ 1300-50 kurz, Radius 600 - 700 mm	●		●		●		●	●
Typ 1300-50 lang, Radius 600 - 700 mm		●		●	●		●	●

Grundbleche 1300

Stahl verzinkt.

	Ausführung	Maße (b × l) [mm]	Für Radius [mm]	Gewicht [kg]
125381079	kurz	130 × 325	600 - 700	0,60
125381100	lang	130 × 410	600 - 700	0,75

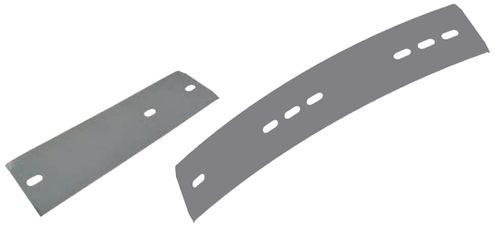

Gegenbleche 1300

Stahl verzinkt.

	Ausführung	Maße (b × l) [mm]	Für Radius [mm]	Gewicht [kg]
125381078	kurz	90 × 330	600 - 700	0,17
125381099	lang	90 × 440	600 - 700	0,22

Doppelkonsole 1300

Stahl verzinkt, mit Gewinde, für Tragrohr-durchmesser 40/50 mm, Gewicht 0,4 kg.

125381080

Klemmbügel für Kotflügelhalterungen

Stahl verzinkt.

	Tragrohrdurchmesser [mm]	Gewicht [kg]
125381082	40	0,16
125381081	50	0,17

Befestigungssatz 1300

Stahl verzinkt, Gewicht 0,18 kg.

125381083

Typen 13-40 = Tragrohre Ø 40 mm
Typen 13-50 = Tragrohre Ø 50 mm

Kotflügelhalterungssätze Typen 13-40 und 13-50 kurze und lange Ausführung

Der komplette Halterungssatz besteht aus folgenden separat zu bestellenden Teilen:

	125381107 Konsole 13-65-K	125381108 Konsole 13-55-K	125381105 Konsole 13-65-L	125381106 Konsole 13-55-L	125381082 Klemmbügel für Ø 40 mm	125381081 Klemmbügel für Ø 50 mm	275381111 Befestigungs-satz kurz	275381110 Befestigungs-satz lang
Typ 13-40-65-K, Radius 600 - 700 mm	●				●		●	
Typ 13-40-55-K, Radius 500 - 600 mm		●			●		●	
Typ 13-40-65-L, Radius 600 - 700 mm			●		●			●
Typ 13-40-55-L, Radius 500 - 600 mm				●	●			●
Typ 13-50-65-K, Radius 600 - 700 mm	●					●	●	
Typ 13-50-55-K, Radius 500 - 600 mm		●				●	●	
Typ 13-50-65-L, Radius 600 - 700 mm			●			●		●
Typ 13-50-55-L, Radius 500 - 600 mm				●		●		●

Kotflügelkonsolen 13

Stahl verzinkt, lange Ausführung. Bestehend aus einer Haltekonsole und einem Befestigungssatz.

	Typ	Ausführung	Für Radius [mm]	Gewicht [kg]
125381107	13-65-K	kurz	600 - 700	0,30
125381108	13-55-K	kurz	500 - 600	0,30
125381105	13-65-L	lang	600 - 700	0,44
125381106	13-55-L	lang	500 - 600	0,45

Klemmbügel für Kotflügelhalterungen

Stahl verzinkt.

	Tragrohrdurchmesser [mm]	Gewicht [kg]
125381082	40	0,16
125381081	50	0,17

Befestigungssatz für Kotflügelkonsolen 13

Stahl verzinkt.

	Für Ausführung	Gewicht [kg]
275381111	kurz	0,15
275381110	lang	0,17

PWP Tragrohr gerade

Stahl feuerverzinkt, Gewicht 2,74 kg.

105381246

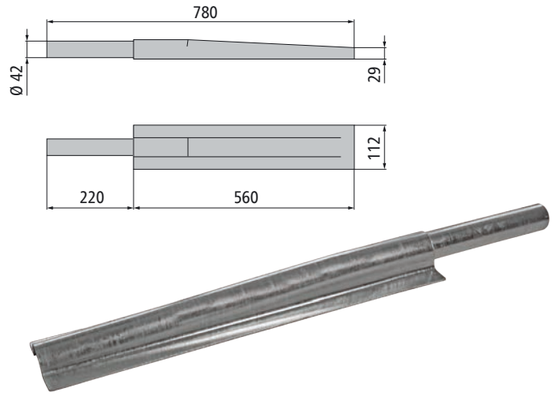

PWP Mitteltragrohr für Zwei- und Dreiachskotflügel

Stahl feuerverzinkt, Gewicht 4,12 kg.

105381248

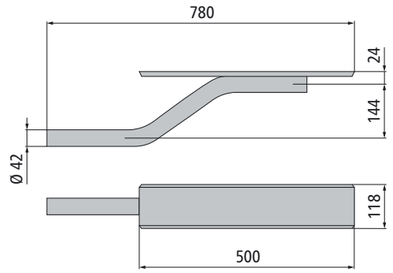

PWP Halterung für Tragrohre

Stahl roh, Gewicht 1,17 kg.

105381247

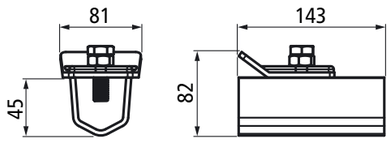

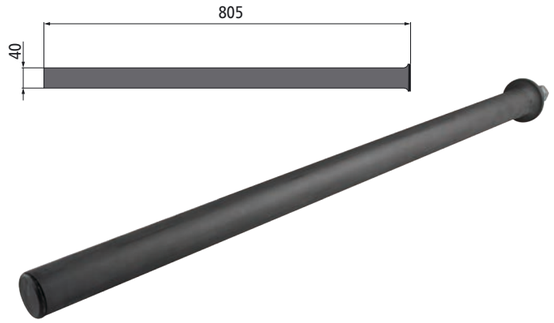

Tragrohr gerade

Stahl, gesandstrahlt und grundiert, 4 mm Materialstärke, inklusive Befestigungsmaterial und Kunststoffkappe, Gewicht 2,6 kg.

275381529

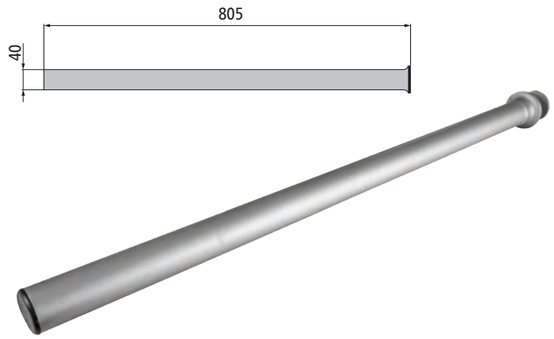

Tragrohr gerade

Stahl, Geomet® 321 Beschichtung, 4 mm Materialstärke, inklusive Befestigungsmaterial und Kunststoffkappe, Gewicht 2,6 kg.

275381530

Zubehörsatz auf Seite 46

Tragrohr gerade

Stahl, galvanisch verzinkt, 4 mm Materialstärke, Zubehörsatz separat bestellen, Gewicht 3,3 kg.

125381257

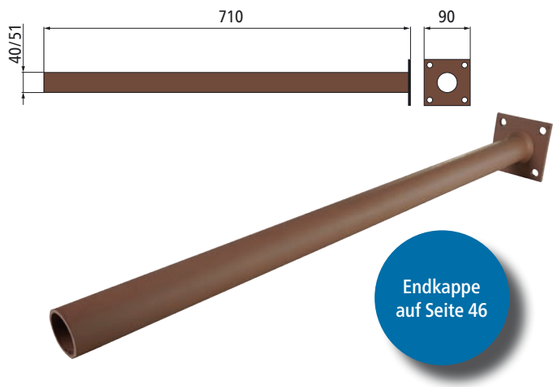

Endkappe auf Seite 46

Tragrohr gerade

Stahl, grundiert, 3 mm Materialstärke, mit Anschraubplatte, Kunststoffendkappe separat bestellen.

	Tragrohrdurchmesser [mm]	Gewicht [kg]
125381072	40	2,3
125381045	51	2,8

Tragrohr gekröpft

Stahl, grundiert, 4 mm Materialstärke, Zubehörsatz separat bestellen, Gewicht 3,3 kg.

125381254

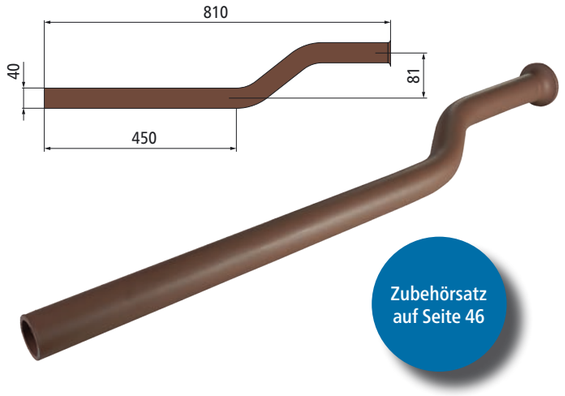

Tragrohr gekröpft

Stahl, galvanisch verzinkt, 4 mm Materialstärke, Zubehörsatz separat bestellen, Gewicht 3,3 kg.

125381255

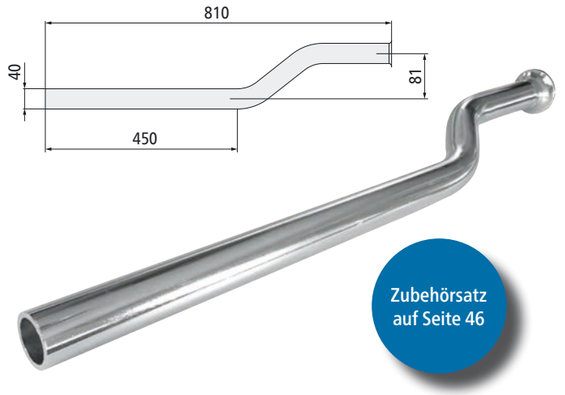

Tragrohr gekröpft

Stahl, Geomet® 321 Beschichtung, 4 mm Materialstärke, inklusive Befestigungsmaterial und Kunststoffkappe, Gewicht 2,6 kg.

275381543

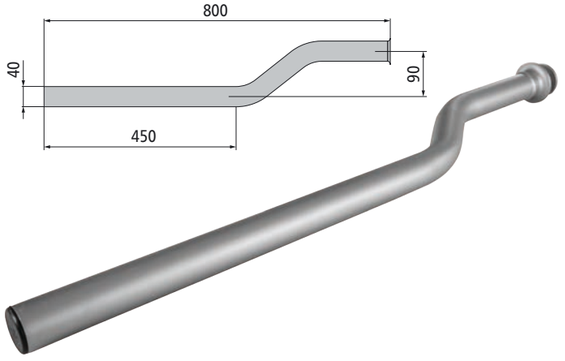

Tragrohr gekröpft

Stahl, galvanisch verzinkt, 4 mm Materialstärke, 60 mm Ansatz, Zubehörsatz separat bestellen, Gewicht 3,2 kg.

125381493

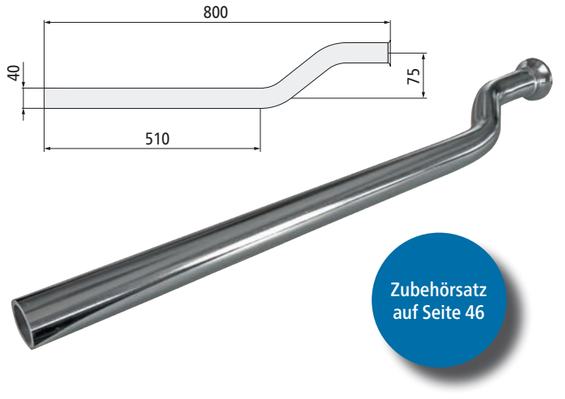

Tragrohr gekröpft

Stahl, galvanisch verzinkt, 4 mm Materialstärke, ohne Flansch, Gewicht 2,45 kg.

380561241

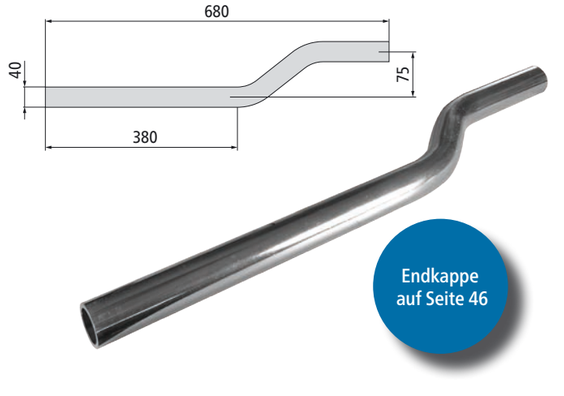

Tragrohr gekröpft

Stahl, galvanisch verzinkt, 4 mm Materialstärke, mit Flansch, Zubehör separat bestellen, Gewicht 3,5 kg.

125381328

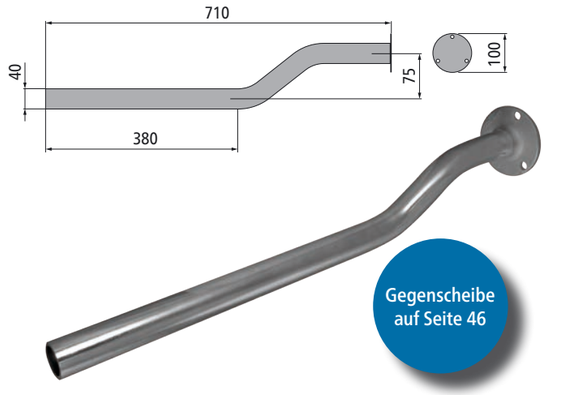

Tragrohr gekröpft

Stahl, feuerverzinkt, 4 mm Materialstärke, Kunststoff-Endkappe separat bestellen, Gewicht 4,5 kg.

275383324

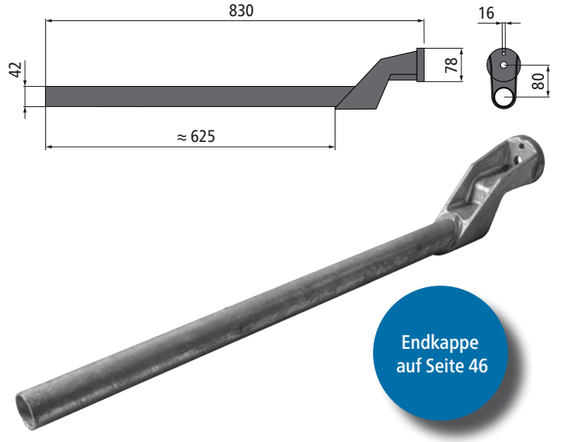

An Lkw-Fahrgestellen montierte Kotflügel-Tragrohre sind besonders hohen Schwingungen ausgesetzt. Diese können zu Rissen im Rohr führen - besonders bei einer Länge über 700 mm.

Trotzdem werden Tragrohre über 700 mm Länge gewünscht. Die Hersteller der Tragrohre übernehmen keine Haftung für Schäden, die durch Montage dieser Tragrohre entstehen, sollten diese nicht auf maximal 700 mm gekürzt montiert sein.

Zubehörsatz für Kotflügel-Tragrohre

125381370

Bestehend aus:

1 Sechskantschraube M16 × 50
1 Gegenscheibe
1 Lamellen-Kunststoffendkappe

Passend zu Tragrohren:
125381254
125381255
125381257
125381493

Passend zu Tragrohr:
380561241

Kunststoff-Endkappe für Tragrohre Ø 40 mm

125381073

Passend zu Tragrohr:
275383324

Kunststoff-Endkappe für Tragrohre Ø 42,4 mm

275381280

Passend zu Tragrohr:
125381045

Kunststoff-Endkappe für Tragrohre Ø 51 mm

125381048

Passend zu Tragrohr:
125381328

Gegenscheibe 4-Loch

Stahl, verzinkt.

380561233

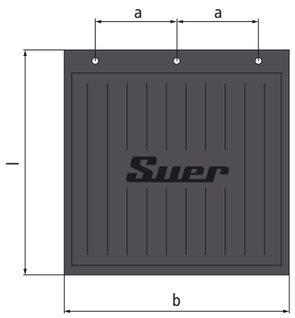

Suer Schmutzfänger

PVC schwarz , mit Befestigungsschiene und Schraubensatz, VPE = 1 Paar.

	Breite (b) [mm]	Länge (l) [mm]	Befestigungs-löcher	Lochabstand (a) [mm]	Gewicht [kg]
350381260	260	260	3	100	1,0
350381261	300	300	3	110	1,1
350381262	350	300	4	100	1,2
350381263	400	300	4	110	1,8
350381264	400	400	4	110	2,4
350381265	450	300	5	100	2,3
350381266	450	400	5	100	2,6
350381267	500	300	5	110	2,7
350381268	500	400	5	110	2,8
350381269	550	300	5	110	2,7
350381270	550	400	6	100	3,0
350381272	600	300	6	110	3,1
350381273	600	400	6	110	3,4
350381274	600	500	10	110	3,7
350381275	650	300	7	100	2,4
350381276	650	400	7	100	3,4
350381277	700	400	7	100	4,4

Schmutzfänger für Pkw und Kleintransporter

PVC schwarz, mit Haltebändern und Befestigungsschrauben, auf Wunsch mit Kundenlogo in Relief oder glatt, VPE = 1 Paar.

	Breite [mm]	Höhe [mm]	Gewicht [kg]
350381194	200	230	0,57

Auf Anfrage mit Ihrem Firmenlogo erhältlich.

Alle Lkw-Heckschürzen auf Anfrage mit Ihrem Firmenlogo erhältlich.

Lkw-Heckschürzen

PVC, mit Verkehrssymbolen.

	Ausführung	Breite [mm]	Höhe [mm]	Gewicht [kg]	Montage
350381196	2-teilig	2400	380	5,36	inkl. Montagematerial zur Befestigung am Unterfahrschutz
350381278	1-teilig	2360	380	5,36	zum Einschieben in vorgesehenen Befestigungskanal des Unterfahrschutzes

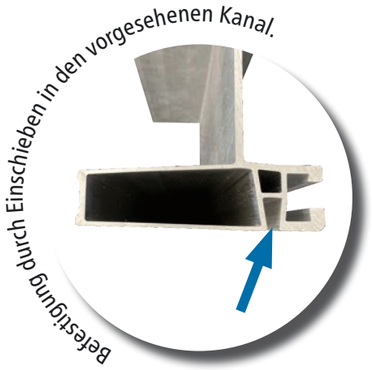

Passend zu Aluminium-Unterfahrschutz 564040.

Anti-spray Schutzmatten

Polyamid, schwarz, mit Haarstruktur.

	Für Kotflügelbreite	Breite [mm]	Länge [mm]	Gewicht [kg]
111381291	400 - 440 mm	380	700	2,00
111381292	450 - 490 mm	430	700	2,26
111381293	500 - 540 mm	480	700	2,53
111381330	550 - 590 mm	530	700	2,79
111381332	630 - 670 mm	610	700	3,21
111381333	670 - 700 mm	650	700	3,42

Softflow Spritzmatten

PP-EPDM (modifiziertes Polypropylen), schwarz, Spritzguss, zum Anschrauben an Kotflügel, entspricht der EWG-Richtlinie 91/226 und e1*109/2011.

	Bezeichnung	Breite [mm]	Höhe [mm]	Spritz-lappen [mm]	Gewicht [kg]
181378111	700 × 410 SL 250 SG	400	700	250	1,0
181378112	700 × 410 SL 300 SG	400	700	300	1,0
181378113	700 × 410 SL 350 SG	400	700	350	1,0

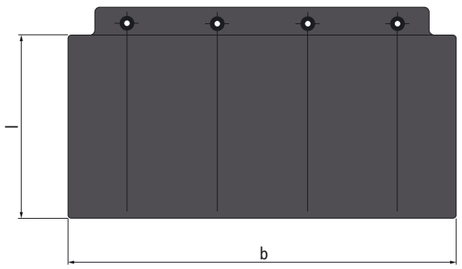

Spritzlappen mit "Softflow"-Struktur

PP-EPDM (modifiziertes Polypropylen), schwarz, Spritzguss, zum Anschrauben an Kotflügel, entspricht der EWG-Richtlinie 91/226 und e1*109/2011.

	Bezeichnung	Breite (b) [mm]	Länge (l) [mm]	Befestigungs-löcher	Gewicht [kg]
181378093	200 SG	460	200	4	0,35
181378094	250 SG	460	250	4	0,44
181378095	300 SG	460	300	4	0,52
181378096	350 SG	460	350	4	0,63
181378097	400 SG	460	400	4	0,71

EJOT-Schraube

Verbindet Kotflügel und Schmutz-fänger/Spritzlappen, K60 × 20.

181377054

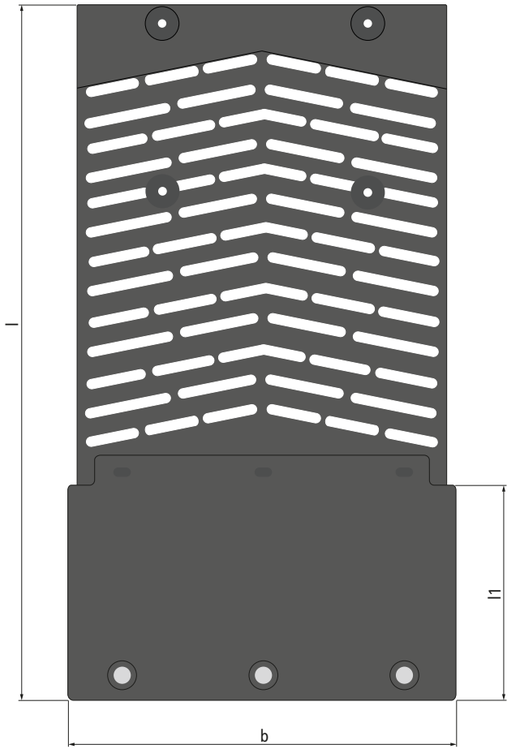

Anti-spray Systeme mit Lamellenstruktur

PP-EPDM (modifiziertes Polypropylen), schwarz, Spritzguss, zum Anschrauben an Kotflügel, entspricht der EWG-Richtlinie 91/226 und e1*109/2011.

	Bezeichnung	Für Kotflügelbreite [mm]	Breite (b) [mm]	Länge (l) [mm]	Länge (l1) [mm]	Gewicht [kg]
111381388	520 kpl. 217 SG	450 - 550	785	785	217	1,1
111381371	520 kpl. 310 SG	450 - 550	878	878	310	1,2
111381394	690 kpl. 217 SG	560 - 700	785	785	217	1,4
111381393	690 kpl. 310 SG	560 - 700	878	878	310	1,5
181378110	690 kpl. 376 SG	560 - 700	945	945	376	1,7

Spritzschutzschürzen

Polyethylen, schwarz, reduziert den Sprühnebel nach EWG-Richtlinie 91/226 und e1*109/2011.

	Bezeichnung	Höhe (h) [mm]	Länge [mm]	Gewicht [kg]	Abb.
111381375	Anti-spray Einschub 3800 mm PE schw	100	3800	3,3	1/4
111381376	Anti-spray Einschub 4200 mm PE schw	100	4200	3,6	1/4
111381377	Anti-spray Einschub 3800 mm H: 160 mm	160	3800	5,2	2/4
111381378	Anti-spray Anschraub 3500 mm PE schw	100	3500	3,3	3/5
111381379	Anti-spray Anschraub 3800 mm PE schw	100	3800	3,6	3/5

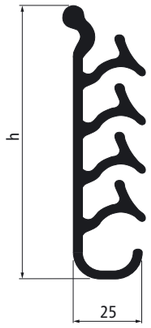

4

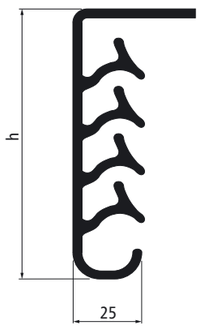

5

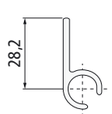

Halteprofile für Spritzschutzschürzen

PP-TV (talkumverstärktes Polypropylen), zum Anschrauben an die Lkw-Seitenwand, zum Einschub der Spritzschutzschürzen 111381375, 111381376 und 111381377.

	Bezeichnung	Länge [mm]	Gewicht [kg]
111381381	PP-Aufnahmeprofil 3500 mm für Schürze	3500	1,2
111381382	PP-Aufnahmeprofil 3800 mm für Schürze	3800	1,3
111381383	PP-Aufnahmeprofil 4200 mm für Schürze	4200	1,4

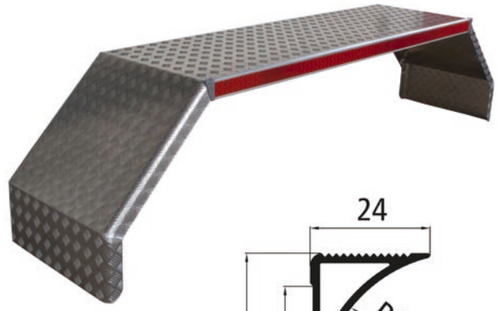

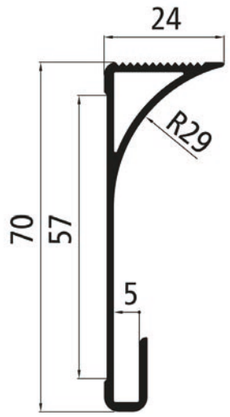

Reflektorenleisten für PWP-Kotflügel

Aluminium. Lieferung ohne Markierungsband.

	Ausführung	Gewicht [kg/m]
535114967	Pressblank	0,667
537114967	Eloxiert	0,667

Abschlusskappen für Reflektorenleiste

Kunststoff, Gewicht 0,1 kg.

	Ausführung
643029033	Links
643029034	Rechts

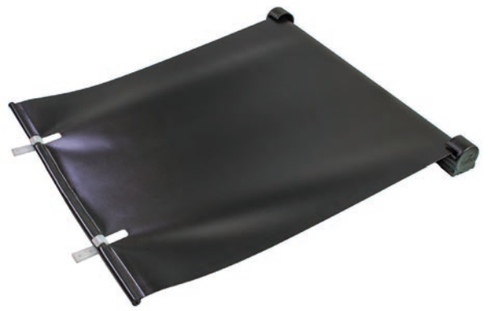

Kotflügel-Rollo

Auszug ca. 1200 mm, mit 2 Gegenhaltern und Aluminium-Befestigungsschiene, Gewicht 1,5 kg.

215381084

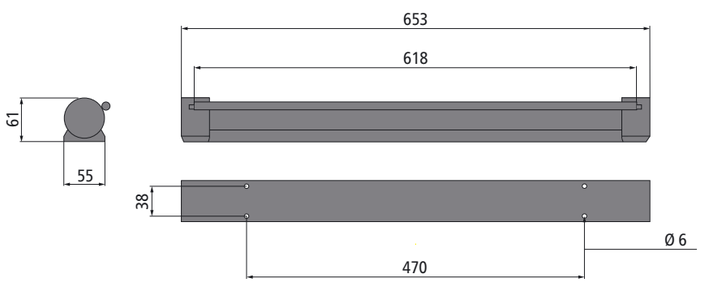

WERKZEUGKÄSTEN UND STAUBOXEN

WERKZEUGKÄSTEN UND STAUBOXEN AUS KUNSTSTOFF

SUER WERKZEUGKÄSTEN MAGIC 56
SUER WERKZEUGKASTEN RTM 57
WERKZEUGKÄSTEN WK-FS 58
WERKZEUGKÄSTEN WK-PE 59
ZUBEHÖR WERKZEUGKÄSTEN WK-FS/WK-PE 60
SUER WERKZEUGKÄSTEN WELVET 62
SUER MAXIBOX 64
STAUBOXEN FÜR PKW-ANHÄNGER 65
WERKZEUGKASTEN KVR 66

WERKZEUGKÄSTEN AUS METALL

SUER TRIANGLE BOX 67
SUER ZEN WERKZEUGKÄSTEN 68
ZUBEHÖR SUER ZEN WERKZEUGKÄSTEN 71
SUER ZEN PALETTENSTAUKÄSTEN 72
SUER ZEN HINTERFAHRERHAUSKASTEN 73
SUER WERKZEUGKÄSTEN STAHLBLECH WK-V 74
SUER WERKZEUGKÄSTEN STAHLBLECH WK-F 75

1

3

2

4

Suer Werkzeugkästen Magic

PE schwarz, Drehriegelverschluss mit Zylinderschloss inkl. 2 Schlüssel.

	Typ	Breite (b) [mm]	Höhe (h) [mm]	Tiefe (t) [mm]	Kapazität [l]	Anzahl Verschlüsse	Gewicht [kg]	Abb.
390141698	40	400	350	370	37,5	1	4,0	--
390141697	50	500	400	370	55,0	1	5,1	1
390141696	60 S	600	400	470	90,0	1	6,6	--
390141695	60	600	450	470	102,0	1	7,5	--
390141973	70 S	700	350	350	64,0	1	5,9	5
390141694	70	700	500	600	171,5	1	10,0	3
390141693	80 S	800	400	490	120,0	1	8,6	--
390141692	80	800	500	490	151,0	1	10,3	--
390141691	100 S	1000	400	490	150,5	2	10,9	--
390141690	100	1000	500	490	190,0	2	12,8	4
390141732	120	1200	500	480	231,0	2	17,0	2

5

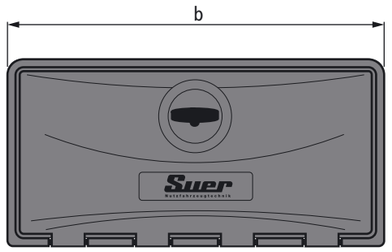

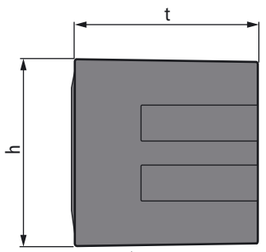

Drehriegelverschluss

Komplett mit 2 Schlüsseln gleichschließend, Ersatzteil zu Suer Werkästen Magic, Gewicht 0,12 kg.

390141714

Suer Werkzeugkasten RTM

PE schwarz , Drehriegelverschluss mit Zylinderschloss inkl. 2 Schlüssel, speziell für Anhänger.

	Breite (b) [mm]	Höhe (h) [mm]	Tiefe (t) [mm]	Kapazität [l]	Gewicht [kg]
390141616	500	250	250	20,0	3,0

Haltebügel-Sets zu Suer Werkzeugkästen Magic/RTM

Stahl feuerverzinkt, inklusive Schrauben-Kits.

	Typ 120 390141732	Typ 100 390141690	Typ 100 S 390141691	Typ 80 390141692	Typ 80 S 390141693	Typ 70 390141694	Typ 70 S 390141973	Typ 60 390141695	Typ 60 S 390141696	Typ 50 390141697	Typ 40 390141698	RTM 390141616	Gewicht [kg]
390141666		●											7,15
390141667			●										6,50
390141668				●									6,70
390141669					●								6,00
390141671									●				5,50
390141672										●	●	●	1,68
390141699						●							6,40
390141700								●					6,00
390141733	●												7,80
390141974							●						5,90

Bei Verwendung der Originalbefestigung integrierbar als seitliche Schutzvorrichtung (entsprechend Richtlinie ECE R73.01).

1

2

3

4

Kunststoff-Werkzeugkasten mit Fallbügelverschluss

Polyethylen, schwarz, gerade oder gekröpfte Form, spritzwasserdicht, umlaufendes Dichtprofil im Deckel.

	Bezeichnung	Form	Breite (b) [mm]	Höhe (h) [mm]	Höhe 2 (h2) [mm]	Tiefe (t) [mm]	Tiefe 2 (t2) [mm]	Gewicht [kg]	Abb.
390142085	WK-FS 20 Fallbügel SG	S	600	420	--	390	--	5,8	1
390142061	WK-FS 30 Fallbügel SG	S	600	420	--	580	--	7,7	2
390142048	WK-FS 50 Fallbügel SG	C	600	420	215	610	220	6,5	3
390142051	WK-FS 80 Fallbügel	S	950	500	--	460	--	15,6	4

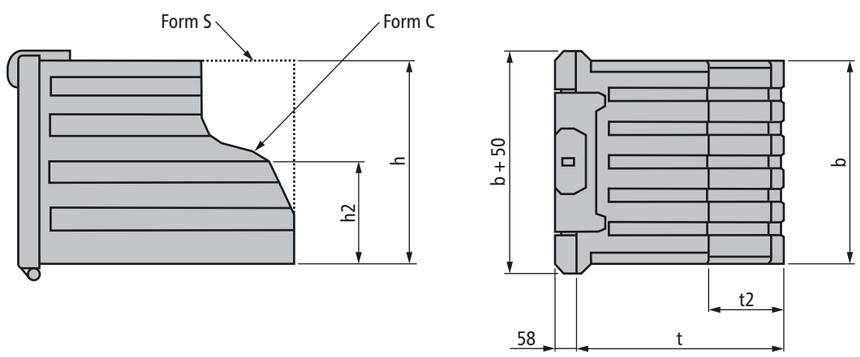

5

6

Werkzeugkästen WK-PE mit Drehriegelverschluss

Polyethylen, schwarz , spritzwasserdicht, Moosgummiabdichtung, 2 Sicherheitsdrehriegel, 2 Schutzkappen.

	Bezeichnung	Breite (b) [mm]	Höhe (h) [mm]	Tiefe (t) [mm]	Gewicht [kg]	Abb.
390142001	WK-PE 1 Drehriegelverschluss	400	250	440	6,2	5
390142013	WK-PE 4 Drehriegelverschluss	620	480	510	10,9	6

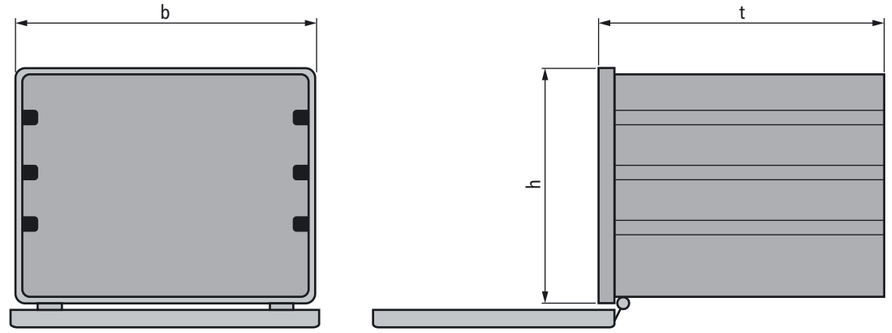

Halterungen zu Werkzeugkästen WK-FS und WK-PE

Produktbeschreibungen auf der folgenden Seite.

	WK-FS 20 390142085	WK-FS 30 390142061	WK-FS 50 390142048	WK-FS 80 390142051	WK-PE 1 390142001	WK-PE 4 390142013
390142023					●	
390142026						●
390142052	●	●	●			
390142053				●		
390142073	●	●	●	●		

Sicherheitsdrehriegel

Mit Zunge, Zahnscheibe, Sechskantmutter und Schraube.

390142039

Doppelbartschlüssel

390142040

Haltebügel-Sets zu Werkzeugkästen WK-FS und WK-PE

Stahl S37 T40 × 5 mm, galvanisch verzinkt, 2 Haltebügel inklusive Befestigungsmaterial.

	Passend zu Typ	Breite (b) [mm]	Höhe (h) [mm]	Lochabstand (a) [mm]	Gewicht [kg]
390142023	WK-PE 1	405	315	460	3,6
390142026	WK-PE 4	625	540	680	6,0
390142052	WK-FS 20/30/50	605	530	660	6,6
390142053	WK-FS 80	955	560	1010	6,6

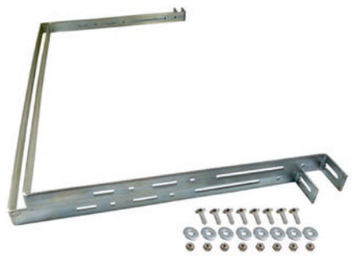

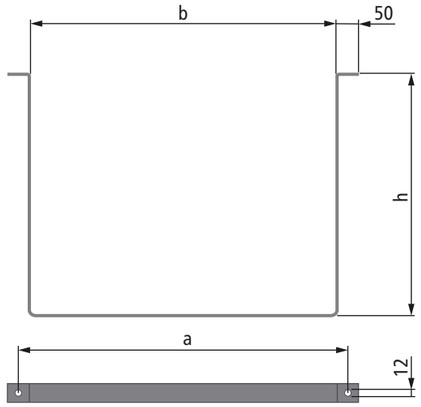

Halteschienen-Set

Stahl, sendzimirverzinkt, 350 × 124 × 35 mm (l × h × t), ohne Befestigungsmaterial, Gewicht 3,07 kg. Passend zu WK-FS 20/30/50/80.

390142073

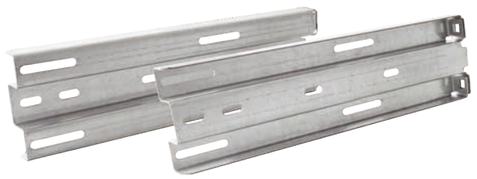

Deckel

Polypropylen, schwarz, Spritzguss, passend zu den Werkzeugkästen WK-FS 20/30/50.

	Breite [mm]	Tiefe [mm]	Höhe [mm]	Gewicht [kg]
390142070	655	493	49	1,5

Fallbügelverschluss

Zubehör zu Deckel 390142070.

	Breite [mm]	Höhe [mm]	Gewicht [kg]
390142054	418	142	0,33

Schubfach

Polypropylen, schwarz, Spritzguss, passend zu den Werkzeugkästen WK-FS 20/30/50.

	Breite [mm]	Tiefe [mm]	Höhe [mm]	Gewicht [kg]
390142063	590	400	80	1,0

Einlegeböden

Wasserfest verleimtes Sperrholz, 10 mm dick.

	Breite [mm]	Tiefe [mm]	Gewicht [kg]	Passend zu Typ
390142071	535	570	1,4	30/50
390142072	880	450	1,8	80

1

VCA Zertifizierung als seitlicher Anfahrschutz
E11 73 R-011168.

Suer Werkzeugkästen Welvet

Polypropylen, schwarz , Spritzguss, abschließbarer Kunststoff-Drehriegelverschluss, wasser- und staubdicht durch PVC-Innendichtung.

	Bezeichnung	Breite (b) [mm]	Höhe (h) [mm]	Tiefe (t) [mm]	Kapazität [l]	Anzahl Verschlüsse	Gewicht [kg]	Abb.
128144221	81000	410	348	340	28,5	1	3,0	--
128144065	81002	480	400	400	39,5	1	5,0	2
128144057	81004	630	450	480	78,5	2	8,0	1
128144124	81006	830	500	470	120,0	2	10,5	--
128144058	81008	1030	500	480	155,5	3	13,0	3

2

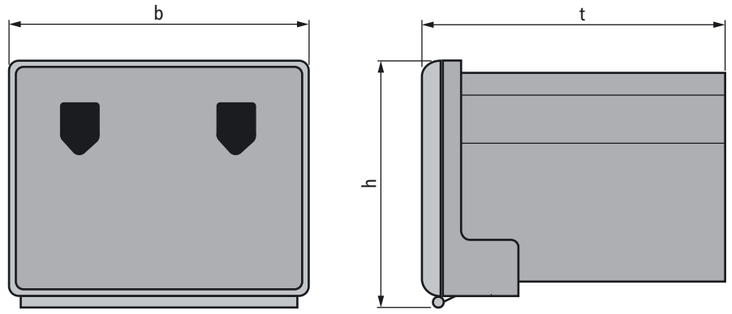

3

Drehriegelverschluss

Mit 2 Schlüsseln, passend zu Suer Werkzeugkästen Welvet.

128144066

4

Haltebügel-Sets

Stahl, für Werkzeugkästen der Serien Welvet und ZEN, bestehend aus Haltern und Schraubensatz Geomet-beschichtet.

	Für Kastentiefe	Montage	Oberfläche	Anzahl Halter	Gewicht [kg]	Abb.
128144127	alle Tiefen	vertikal	feuerverzinkt	4	1,97	4
128144131	< 450 mm	horizontal	feuerverzinkt	2	2,10	5
128144132	< 450 mm	horizontal	Epoxy-pulverbeschichtet	2	2,10	6
128144133	ab 450 mm	horizontal	feuerverzinkt	2	4,00	5
128144134	ab 450 mm	horizontal	Epoxy-pulverbeschichtet	2	4,00	6

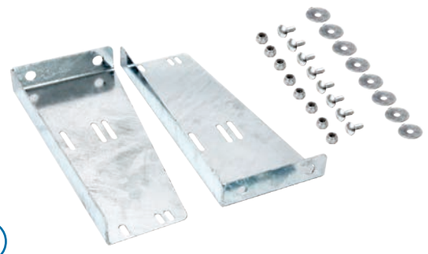

5

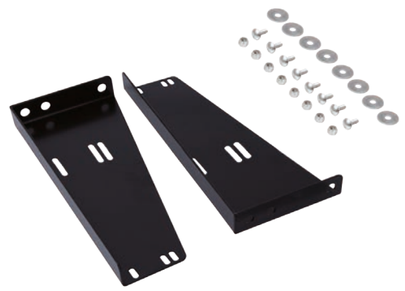

6

Suer Maxibox für Pkw-Anhänger

Polyethylen, schwarz, versenktes Diskusschloss, abschließbar, spritzwasserdicht durch umlaufendes Dichtprofil im Deckel, Bohrbild vorgekörnt, Gewicht 4,1 kg.

390141596

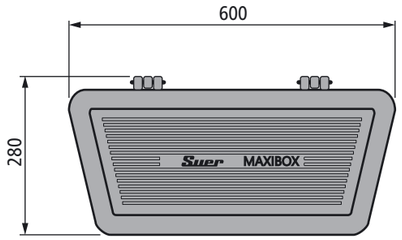

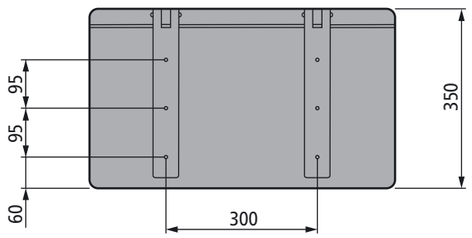

Diskusschloss 20/70

390142075

Stauboxen für Pkw-Anhänger

Polyethylen, schwarz, Deckel aufklappbar/abnehmbar, Drehriegel mit 2 Schlüsseln.

	Bezeichnung	Breite (b) [mm]	Höhe (h) [mm]	Länge (l) [mm]	Gewicht [kg]	Deckel	Abb.
390141574	R01	245	310	650	2,8	aufklappbar	1
390141595	R03	220	205	500	1,8	abnehmbar	2

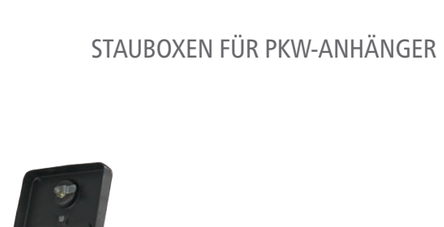

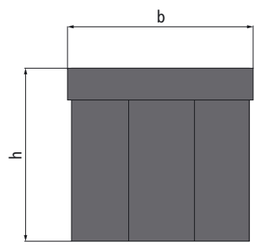

Werkzeugkasten KVR

Polyethylen, schwarz, mit Rohrverschlussbügel, Halterung montiert, passend für Rad-Kreuzschlüssel.

	Breite (b) [mm]	Höhe (h) [mm]	Tiefe (t) [mm]	Gewicht [kg]
390141587	620	360	610	11,0

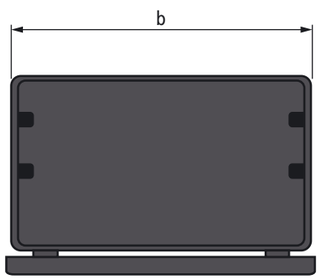

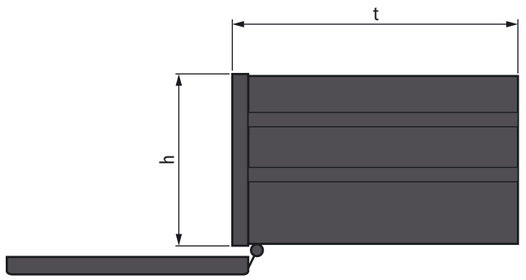

Suer Triangle Box

Korpus Aluminium eloxiert, Deckel Edelstahl poliert, Deckel mit Gummidichtung, inklusive montierter Befestigungswinkel, Gewicht 12,3 kg.

	Verschluss
395144375	Drehriegel für Vorhängeschloss (nicht im Lieferumfang)
395144376	Drehriegel mit Zylinderschloss

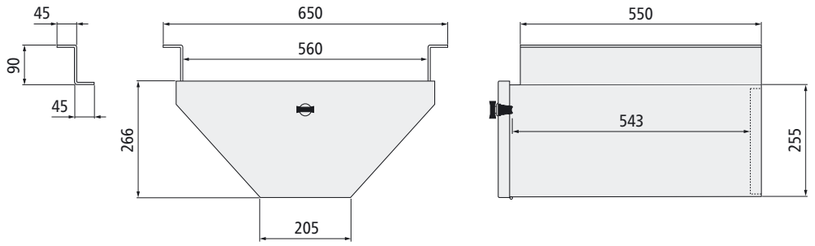

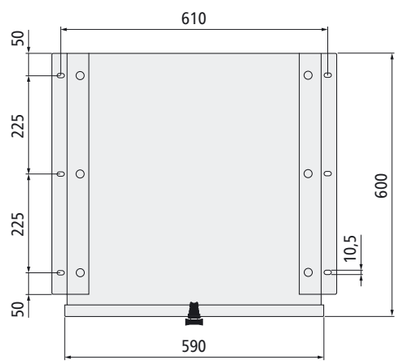

Kann beispielsweise an die Innenfläche unserer Aluminium-Riffelblech-Kotflügel montiert werden:

110353023
110353045
110353058

105353006
105353063

105353014
105353051
105353016
105353026
105353057

Suer ZEN Werkzeugkästen Z12/Z12GF glanzpoliert

Edelstahl AISI 304 BA glanzpoliert, Stärke 1,5 mm, NexT-Verschluss (T-Griff) aus Edelstahl, abschließbar, Nylonscharnier, Gummidichtung, Deckelöffnung abwärts. Enthält eine Montagevorrichtung zum Einbau von hydraulischen Dämpfern, Ketten oder Edelstahlseilen. Ausführungen Z12GF mit eingebauten Gasfedern, Deckelöffnung aufwärts.

	Breite (b) [mm]	Höhe (h) [mm]	Tiefe (t) [mm]	Anzahl Verschlüsse	Volumen [l]	Gewicht [kg]	Ausführung mit Gasfeder (GF)
395144421	400	300	300	1	32	8,9	395144484
395144422	400	600	600	1	129	21,9	395144485
395144423	450	450	450	1	82	16,4	395144486
395144424	490	450	450	1	89	17,8	395144487
395144425	500	350	400	1	63	14,6	395144488
395144426	500	600	600	1	162	24,9	395144489
395144427	600	400	500	1	108	22,3	395144490
395144428	600	600	600	1	194	27,9	395144491
395144429	600	500	500	1	140	24,0	395144492
395144430	800	500	500	2	180	28,1	395144493
395144431	800	500	600	2	216	28,3	395144494
395144432	800	600	500	2	216	31,4	395144495
395144433	800	600	600	2	259	34,6	395144496
395144434	1000	500	500	2	225	33,4	395144497
395144435	1000	500	600	2	270	36,5	395144498
395144436	1000	600	500	2	270	36,8	395144499
395144437	1000	600	600	2	324	40,6	395144500
395144438	1200	500	500	2	270	38,6	395144501
395144439	1200	600	600	2	388	46,8	395144502
395144440	1450	500	500	2	326	45,1	395144503
395144441	1450	600	600	2	469	54,5	395144504

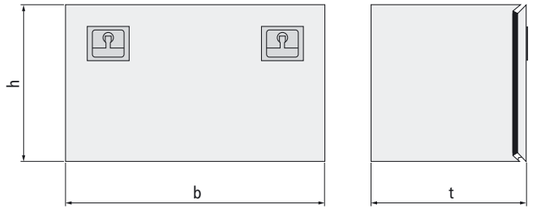

Dämpfer, Ketten und Edelstahlseile bitte seperat bestellen.

Suer ZEN Werkzeugkästen Z22/Z22GF matt

Edelstahl AISI 304 2B matt, Stärke 1,5 mm, NexT-Verschluss (T-Griff) aus Edelstahl, abschließbar, Nylonscharnier, Gummidichtung, Deckelöffnung abwärts. Enthält eine Montagevorrichtung zum Einbau von hydraulischen Dämpfern, Ketten oder Edelstahlseilen. Ausführungen Z22GF mit eingebauten Gasfedern, Deckelöffnung aufwärts.

	Breite (b) [mm]	Höhe (h) [mm]	Tiefe (t) [mm]	Anzahl Verschlüsse	Volumen [l]	Gewicht [kg]	Ausführung mit Gasfeder (GF)
395144405	400	300	300	1	32	8,9	395144463
395144406	400	600	600	1	129	21,9	395144464
395144407	450	450	450	1	82	16,4	395144465
395144408	490	450	450	1	89	17,8	395144466
395144409	500	350	400	1	63	14,6	395144467
395144410	500	600	600	1	162	24,9	395144468
395144526	600	400	500	1	108	22,3	395144469
395144411	600	600	600	1	194	27,9	395144470
395144412	600	500	500	1	140	24,0	395144471
395144527	800	500	500	2	180	28,1	395144472
395144413	800	500	600	2	216	28,3	395144473
395144414	800	600	500	2	216	31,4	395144474
395144528	800	600	600	2	259	34,6	395144475
395144529	1000	500	500	2	225	33,4	395144476
395144415	1000	500	600	2	270	36,5	395144477
395144416	1000	600	500	2	270	36,8	395144478
395144404	1000	600	600	2	324	40,6	395144479
395144417	1200	500	500	2	270	38,6	395144480
395144418	1200	600	600	2	388	46,8	395144481
395144419	1450	500	500	2	326	45,1	395144482
395144420	1450	600	600	2	469	54,5	395144483

Sonderanfertigungen für alle Modellreihen möglich:

- Sondermaße
- Materialstärke 1,2 mm
- Schubfächer und Trennwände
- Bodenmatte

Dämpfer, Ketten und Edelstahlseile bitte seperat bestellen.

Suer ZEN Werkzeugkästen Z30/Z30GF beschichtet

Stahl, elektroverzinkt, schwarz Epoxy-pulverbeschichtet, Stärke 1,5 mm, NexT-Verschluss (T-Griff) aus Nylon, abschließbar, Nylonscharnier, Gummidichtung, Deckelöffnung abwärts. Enthält eine Montagevorrichtung zum von Einbau hydraulischen Dämpfern, Ketten oder Edelstahlseilen. Ausführungen Z30GF mit eingebauten Gasfedern und Deckelöffnung aufwärts.

	Breite (b) [mm]	Höhe (h) [mm]	Tiefe (t) [mm]	Anzahl Verschlüsse	Volumen [l]	Gewicht [kg]	Ausführung mit Gasfeder (GF)
395144442	400	300	300	1	32	8,9	395144505
395144443	400	600	600	1	129	21,9	395144506
395144444	450	450	450	1	82	16,4	395144507
395144445	490	450	450	1	89	17,8	395144508
395144446	500	350	400	1	63	14,6	395144509
395144447	500	600	600	1	162	24,9	395144510
395144448	600	400	500	1	108	22,3	395144511
395144449	600	600	600	1	194	27,9	395144512
395144450	600	500	500	1	140	24,0	395144513
395144451	800	500	500	2	180	28,1	395144514
395144452	800	500	600	2	216	28,3	395144515
395144453	800	600	500	2	216	31,4	395144516
395144454	800	600	600	2	259	34,6	395144517
395144455	1000	500	500	2	225	33,4	395144518
395144456	1000	500	600	2	270	36,5	395144519
395144457	1000	600	500	2	270	36,8	395144520
395144458	1000	600	600	2	324	40,6	395144521
395144459	1200	500	500	2	270	38,6	395144522
395144460	1200	600	600	2	388	46,8	395144523
395144461	1450	500	500	2	326	45,1	395144524
395144462	1450	600	600	2	469	54,5	395144525

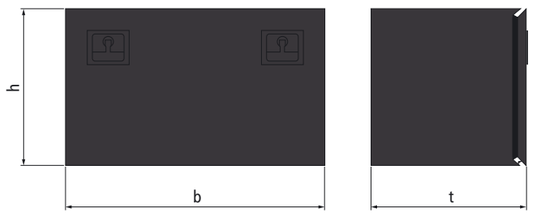

Dämpfer, Ketten und Edelstahlseile bitte seperat bestellen.

1

Haltebügel-Sets

Stahl, für Werkzeugkästen der Serien ZEN und Welvet, bestehend aus Haltern und Schraubensatz Geomet-beschichtet.

	Für Kastentiefe	Montage	Oberfläche	Anzahl Halter	Gewicht [kg]	Abb.
128144127	alle Tiefen	vertikal	feuerverzinkt	4	1,97	1
128144131	< 450 mm	horizontal	feuerverzinkt	2	2,10	2
128144132	< 450 mm	horizontal	Epoxy-pulverbeschichtet	2	2,10	3
128144133	ab 450 mm	horizontal	feuerverzinkt	2	4,00	2
128144134	ab 450 mm	horizontal	Epoxy-pulverbeschichtet	2	4,00	3

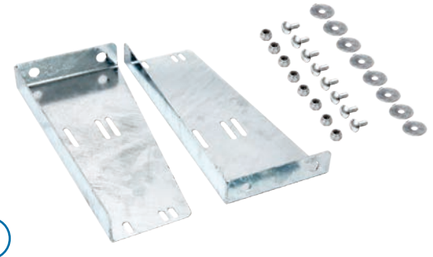

2

3

Hydraulische Dämpfer

Zum Einbau in Suer ZEN Werkzeugkästen Z12/Z22/Z30 (Montagevorrichtungen sind in den Kästen vorhanden).

	Für Kastenhöhe	Stückzahl pro Kastenbreite (bis 500 mm)	Stückzahl pro Kastenbreite (ab 600 mm)	Gewicht [kg]
128144135	< 400 mm	1	2	0,30
128144136	ab 400 mm	1	2	0,30

Ketten-Set

Zum Einbau in Suer ZEN Werkzeugkästen Z12/Z22/Z30 (Montagevorrichtungen sind in den Kästen vorhanden). Bestehend aus 2 Ketten, 2 S-Haken und Schraubensatz.

	Für Kastenhöhe	Kettenlänge [mm]	Gewicht [kg]
128144143	< 400 mm	198	0,03
128144144	ab 400 mm	304	0,04

Edelstahlseil-Set

Zum Einbau in Suer ZEN Werkzeugkästen Z12/Z22/Z30 (Montagevorrichtungen sind in den Kästen vorhanden). Bestehend aus 2 Edelstahlseilen, 2 S-Haken und Schraubensatz.

	Für Kastenhöhe	Seillänge [mm]	Gewicht [kg]
128144153	< 400 mm	155	0,01
128144154	ab 400 mm	260	0,02

Suer ZEN Palettenkästen Z80

Körper Stahl verzinkt, Deckelausführung siehe Tabelle, Stärke 1,5 mm, 3 Stahl-Spannverschlüsse, unterstütztes Schiebe-Öffnungssystem mit Stoßdämpfern und Gasfedern.

	Ausführung Deckel	Breite (b) [mm]	Höhe (h) [mm]	Tiefe (t) [mm]	Anzahl Paletten	Gewicht [kg]
395244001	Edelstahl matt	1094	504	2434	8	180
395244002	Edelstahl matt	1954	504	2434	16	226
395244003	Edelstahl matt	2754	464	2434	18	293
395244004	Edelstahl matt	1954	698	2434	24	246
395244005	Edelstahl matt	2754	504	2434	24	298
395244006	Edelstahl matt	2754	648	2434	30	316
395244007	Edelstahl matt	3554	504	2434	32	400
395244008	Edelstahl matt	2754	698	2434	36	355
395244009	Edelstahl matt	3354	648	2434	36	410
395244011	Edelstahl glanzpoliert	1094	504	2434	8	180
395244012	Edelstahl glanzpoliert	1954	504	2434	16	226
395244013	Edelstahl glanzpoliert	2754	464	2434	18	293
395244014	Edelstahl glanzpoliert	1954	698	2434	24	246
395244015	Edelstahl glanzpoliert	2754	504	2434	24	298
395244016	Edelstahl glanzpoliert	2754	648	2434	30	316
395244017	Edelstahl glanzpoliert	3554	504	2434	32	400
395244018	Edelstahl glanzpoliert	2754	698	2434	36	355
395244019	Edelstahl glanzpoliert	3354	648	2434	36	410
395244021	Epoxy-beschichtet weiß	1094	504	2434	8	180
395244022	Epoxy-beschichtet weiß	1954	504	2434	16	226
395244023	Epoxy-beschichtet weiß	2754	464	2434	18	293
395244024	Epoxy-beschichtet weiß	1954	698	2434	24	246
395244025	Epoxy-beschichtet weiß	2754	504	2434	24	298
395244026	Epoxy-beschichtet weiß	2754	648	2434	30	316
395244027	Epoxy-beschichtet weiß	3554	504	2434	32	400
395244028	Epoxy-beschichtet weiß	2754	698	2434	36	355
395244029	Epoxy-beschichtet weiß	3354	648	2434	36	410
395244031	Epoxy-beschichtet schwarz	1094	504	2434	8	180
395244032	Epoxy-beschichtet schwarz	1954	504	2434	16	226
395244033	Epoxy-beschichtet schwarz	2754	464	2434	18	293
395244034	Epoxy-beschichtet schwarz	1954	698	2434	24	246
395244035	Epoxy-beschichtet schwarz	2754	504	2434	24	298
395244036	Epoxy-beschichtet schwarz	2754	648	2434	30	316
395244037	Epoxy-beschichtet schwarz	3554	504	2434	32	400
395244038	Epoxy-beschichtet schwarz	2754	698	2434	36	355
395244039	Epoxy-beschichtet schwarz	3354	648	2434	36	410

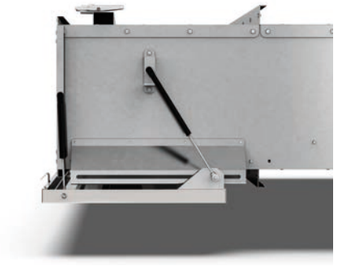

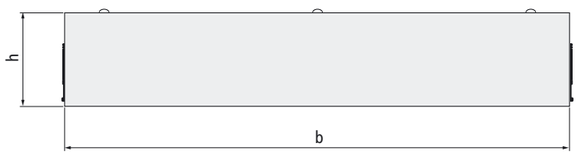

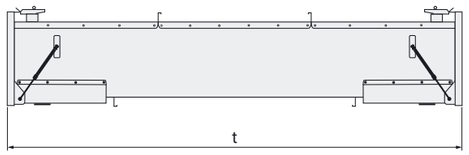

Suer ZEN Hinterfahrerhauskasten Z50

Stärke 1,5 mm, 2 NexT-Verschlüsse (T-Griff) aus Nylon wahlweise links oder rechts, abschließbar, Nylonscharniere, Tür mit Endanschlagsdämpfer.

Kastenkörper und Tür wahlweise in folgenden Materialien:

- Elektroverzinkter, weiß Epoxy-pulverbeschichteter Stahl
- Elektroverzinkter, schwarz Epoxy-pulverbeschichteter Stahl
- Matter Edelstahl
- Glanzpolierter Edelstahl

395299001

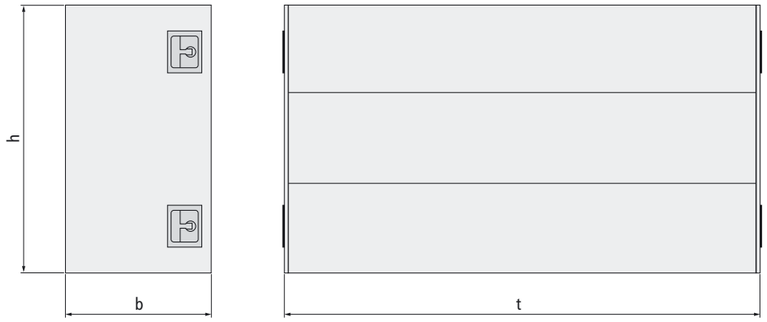

Erhältliche Standardmaße:

Breite (b) [mm]	Höhe (h) [mm]	Tiefe (t) [mm]	Gewicht [kg]
600	900	1900	923
600	1200	1900	1231
600	1450	1900	1488
600	900	2000	972
600	1200	2000	1296
600	1450	2000	1566
800	900	1900	1231
800	1200	1900	1642
800	1450	1900	1984
800	900	2000	1296
800	1200	2000	1728
800	1450	2000	2088

Für noch mehr Individualität hinter dem Fahrerhaus:

Unsere S-Box

Mehr dazu finden Sie in unserem Katalog Aluminium. Als Download auf www.suer.de erhältlich:

Suer Werkzeugkästen Stahlblech WK-V

Stahlblech 1 mm, sendzimirverzinkt, Vorreiber, Scharniere mit Messingdorn, 2 Haltebügel aus Bandstahl zum Montieren unter die Fahrzeugpritsche, Deckel mit Gummidichtung, spritzwasserdicht, punktgeschweißt.

	Bezeichnung	Breite (b) [mm]	Höhe (h) [mm]	Tiefe (t) [mm]	Höhe 2 (m) [mm]	Gewicht [kg]
395141605	WK1-V	400	180	420	40	6,5
395141606	WK2-V	400	180	620	40	8,0
395141607	WK3-V	600	300	600	45	15,0
395141609	WK4-V	600	400	500	45	16,0
395141610	WK5-V	600	450	500	45	17,2
395141613	WK6-V	600	400	600	45	18,0

Vorreiber für Werkzeugkästen WK-V

Stahl verzinkt.

395141242

Suer Werkzeugkästen Stahlblech WK-F

Stahlblech 1 mm, sendzimirverzinkt, Fallbügel, Scharniere mit Messingdorn, 2 Haltebügel aus Bandstahl zum Montieren unter die Fahrzeugpritsche, Deckel mit Gummidichtung, spritzwasserdicht, punktgeschweißt. Typ WK5-FS mit Schubfach (*).

	Bezeichnung	Breite (b) [mm]	Höhe (h) [mm]	Tiefe (t) [mm]	Höhe 2 (m) [mm]	Gewicht [kg]
395141166	WK1-F	400	180	420	40	6,5
395141165	WK2-F	400	180	620	40	8,0
395141164	WK3-F	600	300	600	45	15,0
395141169	WK4-F	600	400	500	45	16,0
395141228	WK5-F	600	450	500	45	17,2
*395141229	WK5-FS	600	450	500	45	19,2
395141234	WK6-F	600	400	600	45	18,0

Bemaßung wie in Zeichnung auf Seite 74.

FEUERLÖSCHERKÄSTEN
TANKS UND KANISTER
AUFBEWAHRUNGSELEMENTE

FEUERLÖSCHERKÄSTEN UND FEUERLÖSCHER 78
WASSERTANKS UND ZUBEHÖR 80
KRAFTSTOFFTANKS 82
KANISTERHALTER UND KANISTER 83
DOKUMENTENAUFBEWAHRUNG 84
PLATTENBOXEN 85

Suer Feuerlöscherkasten SG für Löscher 6 kg

PP-EPDM (modifiziertes Polypropylen), Spritzguss, rot.
Mit Kunststoffhalterung, zwei Spanngummis, Schaumstoffkeile zur Feuerlöscheraufnahme und Zurrgurt nach DIN EN 12195-2.

	Breite [mm]	Höhe [mm]	Tiefe [mm]	Gewicht [kg]
181378086	290	575	190	3,6

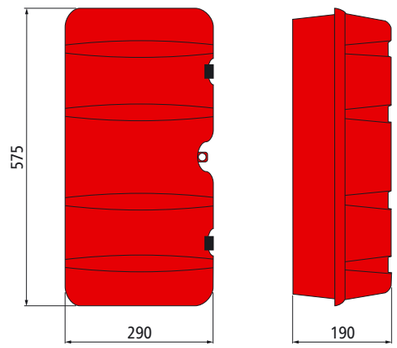

Feuerlöscherkasten Toploader für Löscher 6 kg

Polyethylen, rot.

	Breite [mm]	Höhe [mm]	Tiefe [mm]	Gewicht [kg]
390144290	265/230	290/241,5	655	3,1

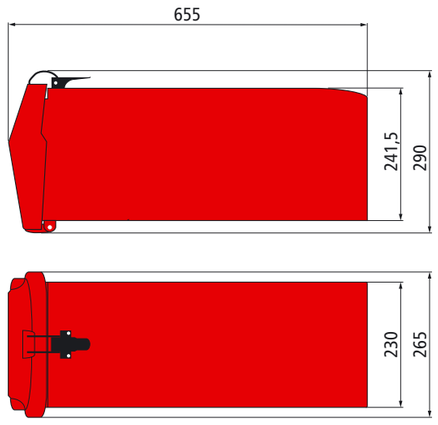

Haltebügel-Set dazu:

390141672

Beschreibung auf Seite 57.

Feuerlöscherkasten für Löscher 9/12 kg

Polyethylen, rot/schwarz, ohne Logo.

	Breite [mm]	Höhe [mm]	Tiefe [mm]	Gewicht [kg]
390144112	300	765	260	4,0

Suer Feuerlöscherkasten für Löscher 6/9 kg

Kunststoff, rot/schwarz.

	Breite [mm]	Höhe [mm]	Tiefe [mm]	Gewicht [kg]
390144272	300	680	200	3,1

Suer Feuerlöscherset mit Löscher 6 kg

Enthält Feuerlöscherkasten 390144272 und Feuerlöscher 415139018.

390149019

Feuerlöscher Gloria 6 kg

Typ PD6GA, ABC-Pulver,
mit Prüfplakette.

415139018

Feuerlöscher Gloria 2 kg

Typ PD2GAM , ABC-Pulver,
mit Prüfplakette.

415139019

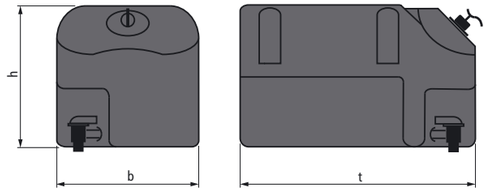

Wassertank WT-B

Polyethylen, schwarz, Seifenspender (auch für Desinfektionsmittel geeignet), Ablasshahn.

	Bezeichnung	Fassungs-vermögen [l]	Höhe (h) [mm]	Breite (b) [mm]	Tiefe (t) [mm]	Gewicht [kg]	Abb.
390144102	WT-B 25	25	303	300	495	2,6	1
390144110	WT-B 18	18	306	356	300	1,9	2

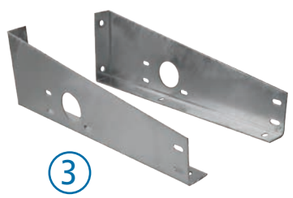

Befestigungskonsolen für Wassertanks WT-B

Stahl feuerverzinkt, inklusive Schraubmaterial.

	Für Modell	Gewicht [kg]	Abb.
390144103	WT-B 25	3,85	3
390144111	WT-B 18	3,00	4

Seifenspender für Wassertanks WT-B

Kunststoff, schwarz, Gewicht 0,07 kg.

390144104

Wassertank WT-W mit Rahmenhalterung

Polyethylen, weiß, 25 Liter Fassungsvermögen, Seifenspender möglich, Ablasshahn, Gewicht 5,57 kg.

128144056

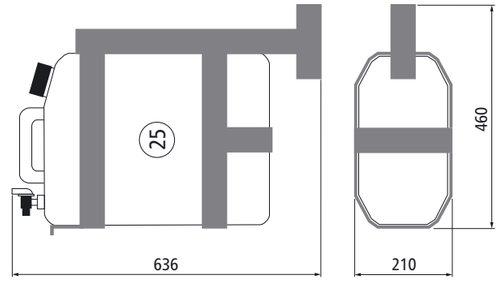

Wassertank WT-W

Polyethylen, weiß, 25 Liter Fassungsvermögen, Seifenspender möglich, Ablasshahn, Gewicht 1,22 kg.

128144059

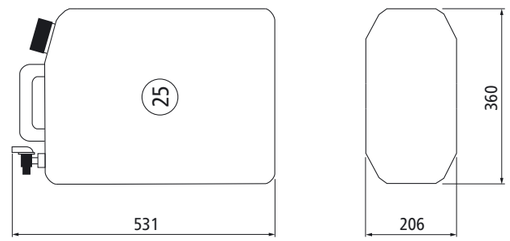

Seifenspender für Wassertanks WT-W

Kunststoff, weiß, 250 ml, Gewicht 0,2 kg.

128144147

1

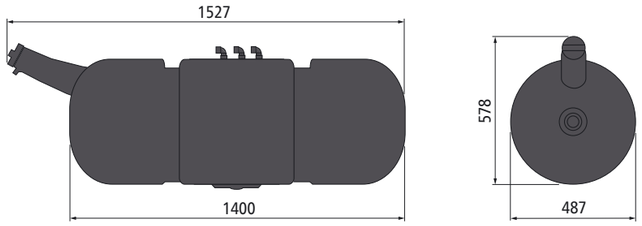

2

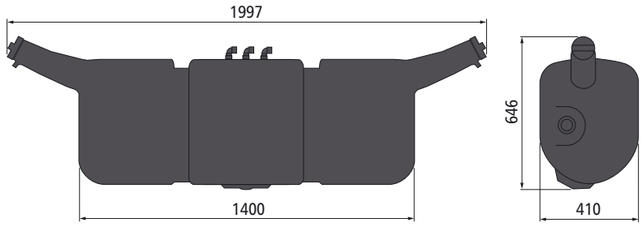

Kunststoff-Kraftstofftanks

Polyethylen, schwarz, mechanischer Füllstandsanzeiger, Tankdeckel verschliessbar, TÜV-geprüft gemäß §45 StVZO = EG Nr. 70/221 EWG Anhang I Nr 97/19 EG.

	Bezeichnung	Inhalt [l]	Gewicht [kg]	Abb.
215521174	Dieseltank für Kühlfahrzeug	240	11,0	1
215521192	Dieseltank mit Tankuhr links	240	17,0	2
215521193	Dieseltank mit Tankuhr rechts	240	17,0	2
215521194	Dieseltank mit Tankuhr links/rechts	240	17,1	2
215521195	Dieseltank 85 Liter	85	8,1	3
215521199	Dieseltank 152 Liter	152	11,0	4

3

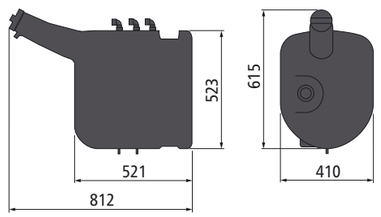

4

Tankdeckel

Polyethylen, schwarz, abschließbar, mit 2 Schlüsseln, Gewicht 0,37 kg.

215521191

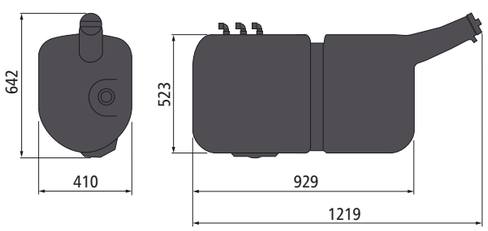

5

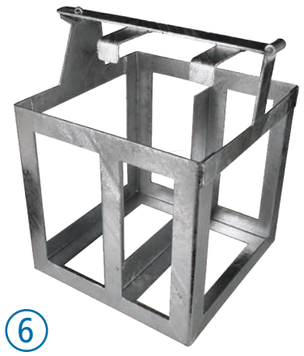

6

Kanisterhalter

Stahl, verzinkt (Beschichtung in Wunschfarbton möglich), für Kanister mit 20 l Fassungsvermögen.

	Anzahl Kanister	Länge (l) [mm]	Breite (b) [mm]	Höhe (h) [mm]	Gewicht [kg]	Abb.
105141627	1	490	180	371	5,3	5
105141582	2	490	372	371	7,8	6

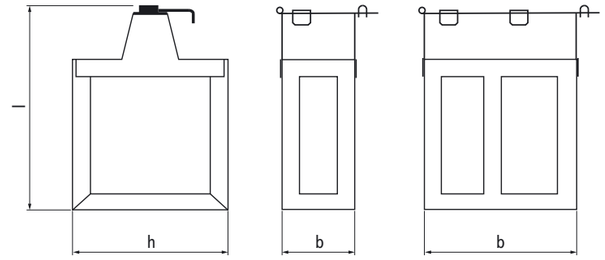

5 6

Kraftstoffkanister 20 l

Stahlblech, grün, 20 l Fassungsvermögen.

	Länge (l) [mm]	Breite (b) [mm]	Höhe (h) [mm]	Gewicht [kg]
105141581	465	165	340	3,8

Dokumentenrolle

Kunstoff, grau, Deckel verschraubbar, mit Anschraublaschen und Befestigungsmaterial.

	Länge [mm]	Durchmesser [mm]	Gewicht [kg]
498511270	350	75	0,3

Dokumententasche

PP-EPDM (modifiziertes Polypropylen), schwarz, Spritzguss, mit Rohrklappsplint als Sicherung (auch geeignet für Vorhängeschloss), 3 Befestigungsbohrungen für Schraubendurchmesser 5 mm. Entspricht den Zollvorschriften.

	Höhe [mm]	Breite [mm]	Tiefe [mm]	Gewicht [kg]
390511481	360	270	76	0,55

Plattenboxen für Suer Kranabstützplatten 400

Edelstahl, für Kranabstützplatten 400 × 400 mm, mit Transportsicherung.

	Bezeichnung	Platten-anzahl	Gewicht [kg]	Abb.
250141994	Plattenbox E 400	1	2,7	1
250141996	Plattenbox D 400	2	5,3	2

Plattenboxen für Suer Kranabstützplatten 500

Edelstahl, für Kranabstützplatten 500 × 500 mm, mit Transportsicherung.

	Bezeichnung	Platten-anzahl	Gewicht [kg]	wAbb.
250141995	Plattenbox E 500	1	3,5	1
250141997	Plattenbox D 500	2	6,8	2

Passend dazu:

Suer Kranabstützplatten

Kunststoff HMPE 500 R, mit Handschlaufe.

	Bezeichnung	Plattenmaß [mm]	Stützdruck maximal [t]	Gewicht [kg]
250141992	Kranabstützplatte 400	400 × 400 × 40	12	6,1
250141993	Kranabstützplatte 500	500 × 500 × 50	18	9,4

ARTIKELNUMMERNVERZEICHNIS

105141581	83	111381330	49	125381370	46	181375311	21	181378046	31	215521194	82	350381270	47	395141164	75	395144455	70	395144522	70
105141582	83	111381332	49	125381493	44	181375315	33	181378047	31	215521195	82	350381272	47	395141165	75	395144456	70	395144523	70
105141627	83	111381333	49	125382120	38	181375316	33	181378048	31	215521199	82	350381273	47	395141166	75	395144457	70	395144524	70
105353001	8	111381371	51	128144056	81	181375319	33	181378049	31	250141992	85	350381274	47	395141169	75	395144458	70	395144525	70
105353006	9	111381375	52	128144057	62	181375323	16	181378050	18	250141993	85	350381275	47	395141228	75	395144459	70	395144526	69
105353008	10	111381376	52	128144058	62	181375326	21	181378051	18	250141994	85	350381276	47	395141229	75	395144460	70	395144527	69
105353009	10	111381377	52	128144059	81	181375327	18	181378052	18	250141995	85	350381277	47	395141234	75	395144461	70	395144528	69
105353010	10	111381378	52	128144065	62	181375366	22	181378053	30	250141996	85	350381278	48	395141242	74	395144462	70	395144529	69
105353011	10	111381379	52	128144066	63	181375378	17	181378054	30	250141997	85	380561233	46	395141605	74	395144463	69	395244001	72
105353014	11	111381381	52	128144124	62	181375380	17	181378055	30	274375018	22	380561241	45	395141606	74	395144464	69	395244002	72
105353015	11	111381382	52	128144127	63	181375384	22	181378056	30	274375022	22	390141574	65	395141607	74	395144465	69	395244003	72
105353016	11	111381383	52	128144127	71	181375389	21	181378057	30	274375023	22	390141587	66	395141609	74	395144466	69	395244004	72
105353026	11	111381388	51	128144131	63	181375390	21	181378058	30	274375049	22	390141595	65	395141610	74	395144467	69	395244005	72
105353049	10	111381393	51	128144131	71	181375431	18	181378059	30	274375050	22	390141596	64	395141613	74	395144468	69	395244006	72
105353051	11	111381394	51	128144132	63	181375443	18	181378060	30	274375051	22	390141616	57	395144275	67	395144469	69	395244007	72
105353057	11	113373001	34	128144132	71	181375900	16	181378061	25	274375052	22	390141666	57	395144276	67	395144470	69	395244008	72
105353060	8	113373003	34	128144133	63	181375901	16	181378062	25	274375053	22	390141667	57	395144404	69	395144471	69	395244009	72
105353061	9	113373007	34	128144133	71	181375902	16	181378063	25	274375054	22	390141668	57	395144405	69	395144472	69	395244011	72
105353062	9	113373011	34	128144134	63	181375903	16	181378064	25	274375055	23	390141669	57	395144406	69	395144473	69	395244012	72
105353063	9	113373014	35	128144134	71	181375904	17	181378065	25	274375060	19	390141671	57	395144407	69	395144474	69	395244013	72
105353064	10	113373017	35	128144135	71	181376034	25	181378066	25	274375067	22	390141672	57, 78	395144408	69	395144475	69	395244014	72
105353066	11	113373019	35	128144136	71	181376035	25	181378067	25	274375068	22	390141690	56	395144409	69	395144476	69	395244015	72
105353068	8	113373020	35	128144143	71	181377054	50	181378068	25	274375069	22	390141691	56	395144410	69	395144477	69	395244016	72
105353069	8	113373022	35	128144144	71	181378001	22	181378069	25	274375073	19	390141692	56	395144411	69	395144478	69	395244017	72
105381246	42	113373023	35	128144147	81	181378002	23	181378070	25	274375111	22	390141693	56	395144412	69	395144479	69	395244018	72
105381247	42	113373024	35	128144153	71	181378003	23	181378071	25	274375118	19	390141694	56	395144413	69	395144480	69	395244019	72
105381248	42	113373025	35	128144154	71	181378004	23	181378072	17	274375119	32	390141695	56	395144414	69	395144481	69	395244021	72
110352000	12	113373027	35	128144221	62	181378005	22	181378073	17	274375121	32	390141696	56	395144415	69	395144482	69	395244022	72
110352001	13	113373028	35	132354002	13	181378006	23	181378074	28	274375136	22	390141697	56	395144416	69	395144483	69	395244023	72
110352004	13	113373034	35	132354005	13	181378007	23	181378075	28	274375139	19	390141698	56	395144417	69	395144484	68	395244024	72
110352016	13	113373035	35	132354006	13	181378008	16	181378076	29	274375162	18	390141699	57	395144418	69	395144485	68	395244025	72
110352020	13	113373036	35	132354007	13	181378009	16	181378077	28	274375165	18	390141700	57	395144419	69	395144486	68	395244026	72
110352021	12	113373037	35	132354009	13	181378010	16	181378078	29	274375168	18	390141714	57	395144420	69	395144487	68	395244027	72
110352022	12	113373065	34	132354010	13	181378011	16	181378079	33	274375177	32	390141732	56	395144421	68	395144488	68	395244028	72
110352023	12	113373069	34	132354011	13	181378012	16	181378080	33	274375180	21	390141733	57	395144422	68	395144489	68	395244029	72
110352025	12	113373072	34	132354012	13	181378013	21	181378081	33	274375193	18	390141973	56	395144423	68	395144490	68	395244031	72
110352027	12	113373075	35	132354013	13	181378014	21	181378082	33	274381253	21, 39	390141974	57	395144424	68	395144491	68	395244032	72
110352028	12	113373077	35	132354014	13	181378015	21	181378083	33	274381340	21, 39	390142001	59	395144425	68	395144492	68	395244033	72
110352029	12	113373087	34	132354015	13	181378016	21	181378084	33	274381412	21, 39	390142013	59	395144426	68	395144493	68	395244034	72
110352030	12	113373091	35	132354016	13	181378017	21	181378085	33	274381413	21, 39	390142023	59, 60	395144427	68	395144494	68	395244035	72
110352031	12	125381045	43	132354018	13	181378018	21	181378086	78	274381502	21, 39	390142026	59, 60	395144428	68	395144495	68	395244036	72
110352032	12	125381048	46	132354019	13	181378019	21	181378093	50	274381503	21, 39	390142039	59	395144429	68	395144496	68	395244037	72
110352033	12	125381070	38	132354020	13	181378020	21	181378094	50	275381110	41	390142040	59	395144430	68	395144497	68	395244038	72
110352034	12	125381072	43	132354045	15	181378021	21	181378095	50	275381111	41	390142048	58	395144431	68	395144498	68	395244039	72
110352035	12	125381073	46	132354046	15	181378022	21	181378096	50	275381280	46	390142051	58	395144432	68	395144499	68	395299001	73
110352036	12	125381077	38	132354047	15	181378023	27	181378097	50	275381282	39	390142052	59, 60	395144433	68	395144500	68	415139018	79
110352037	12	125381078	40	132354048	15	181378024	27	181378110	51	275381283	39	390142053	59, 60	395144434	68	395144501	68	415139019	79
110352038	12	125381079	40	132354051	14	181378026	27	181378111	49	275381285	39	390142054	61	395144435	68	395144502	68	498511270	84
110352039	12	125381080	40	132354052	13	181378027	27	181378112	49	275381286	39	390142061	58	395144436	68	395144503	68	535114967	53
110352040	12	125381081	40, 41	132354053	13	181378028	27	181378113	49	275381287	39	390142063	61	395144437	68	395144504	68	537114967	53
110352041	12	125381082	40, 41	132354054	13	181378029	27	181378114	18	275381288	39	390142070	61	395144438	68	395144505	70	643029033	53
110352042	14	125381083	41	132354239	15	181378030	27	181378115	18	275381529	43	390142071	61	395144439	68	395144506	70	643029034	53
110352043	14	125381099	40	132354240	15	181378031	27	181378116	18	275381530	43	390142072	61	395144440	68	395144507	70		
110352044	14	125381100	40	132354241	15	181378032	27	181378117	18	275381543	44	390142073	59, 60	395144441	68	395144508	70		
110353023	7	125381105	41	132354242	13	181378033	27	181378118	21	275383324	45	390142073	60	395144442	70	395144509	70		
110353028	6	125381106	41	181375286	33	181378034	27	181378120	29	350381194	47	390142075	64	395144443	70	395144510	70		
110353029	6	125381107	41	181375287	33	181378035	27	181378122	31	350381196	48	390142085	58	395144444	70	395144511	70		
110353030	7	125381108	41	181375288	33	181378036	27	181378123	31	350381260	47	390144102	80	395144445	70	395144512	70		
110353045	7	125381120	38	181375289	33	181378037	27	181378124	31	350381261	47	390144103	80	395144446	70	395144513	70		
110353056	7	125381121	38	181375290	33	181378038	27	181378125	31	350381262	47	390144104	80	395144447	70	395144514	70		
110353058	7	125381122	38	181375291	33	181378039	27	181378135	21	350381263	47	390144110	80	395144448	70	395144515	70		
110381118	39	125381123	38	181375292	33	181378040	27	181378136	21	350381264	47	390144111	80	395144449	70	395144516	70		
110381119	39	125381124	38	181375295	33	181378041	27	215381084	53	350381265	47	390144112	79	395144450	70	395144517	70		
111352041	14	125381254	44	181375303	23	181378042	27	215521174	82	350381266	47	390144272	79	395144451	70	395144518	70		
111381291	49	125381255	44	181375304	22	181378043	27	215521191	82	350381267	47	390144290	78	395144452	70	395144519	70		
111381292	49	125381257	43	181375305	21	181378044	30	215521192	82	350381268	47	390149019	79	395144453	70	395144520	70		
111381293	49	125381328	45	181375307	21	181378045	30	215521193	82	350381269	47	390511481	84	395144454	70	395144521	70		

Suer
Nutzfahrzeugtechnik

Hausanschrift:

Handelsstraße 5
42929 Wermelskirchen
Telefon +49 2196 946-0
Telefax +49 2196 946-100

E-Mail: info@suer.de
www.suer.de

Niederlassungen:

Kossaer Straße 2
04356 Leipzig
Telefon +49 341 229015-60
Telefax +49 2196 25516

Taitinger Straße 54
86453 Dasing
Telefon +49 8205 9611-0
Telefax +49 2196 946-251126

Auslandsniederlassungen:

Suer Polska Sp. z.o.o.
Widziszewo, ul. Ceramiczna 8
PL 64-000 Kościan
Telefon +48 (65) 5129699
Telefax +48 (65) 5132148
E-Mail: info@suer.pl
www.suer.pl

UAB „Suer Baltic“
Linkmenų gatvė 25a
Vilnius LT-08217
Telefon +370 52196682
Telefax +370 52105301
E-Mail: suerbaltic@suer.lt
www.suer.lt

www.suer.de

YouTube