Adres firmy:
Suer Polska Sp. z.o.o.
Bonikowo, ul. Dworcowa 17
PL-64-000 Kościan
Telefon +48 (65) 5129699
Telefax +48 (65) 5132148
e-mail: info@suer.pl

Suer
Technika pojazdów użytkowych

05/11

Urządzenia przeciwrozbryzgowe kół wg dyrektywy 91/226/EWG

Od 09.04.2011 pojazdy klasy N i O, z wyjątkiem pojazdów terenowych zgodnie z załącznikiem II dyrektywy 2007/46/WE, muszą być zbudowane w taki sposób lub wyposażone w ochronę przeciwrozbryzgową kół, tak żeby spełniały postanowienia dyrektywy 91/226/EWG. Dla klas N_1, N_2 (do 7,5 t dopuszczalnego maksymalnego ciężaru całkowitego), O_1 i O_2 użycie jest możliwe, ale niekonieczne. Jeżeli w danym pojeździe są zamontowane urządzenia przeciwrozbryzgowe kół, to muszą one spełniać wymagania dyrektywy 91/226/EWG.

Postanowienia ogólne:

Wszystkie wymiary dotyczą niezaładowanego pojazdu oraz kół ustawionych na wprost, w przypadku naczep siodłowych powierzchnia ładunkowa musi znajdować się w pozycji poziomej. System przeciwrozbryzgowy kół składa się zależnie od danego przypadku z osłony koła (błotnik), chlapacza i fartucha przeciwdeszczowego z urządzeniem przeciwrozbryzgowym. Ale wewnątrz błotnika może być również zamontowana mata przeciwrozbryzgowa i/lub mata przeciwrozbryzgowa może przejąć funkcję chlapacza. W przypadku wieloczęściowych urządzeń przeciwrozbryzgowych po montażu pomiędzy częściami nie może być żadnego otworu, który mógłby przepuszczać rozpryskiwaną wodę podczas jazdy.

W przypadku osi podnoszonych (osi podnoszonej) osłona przeciwrozbryzgowa musi zasłaniać wyłącznie opuszczone osie. W przypadku, kiedy pojazd jest wyposażony w oś skrętną/kierowaną (osie skrętne/kierowane), system przeciwrozbryzgowy musi spełniać warunki obowiązujące dla osi z niekierowanymi kołami, jeżeli system przeciwrozbryzgowy jest zamontowany na części kierowanej (oś skrętna). Jeżeli natomiast system rozbryzgowy dla osi skrętnej jest zamontowany na elemencie nieruchomym (np. rama wzdłużna), to musi on odpowiadać przepisom obowiązującym dla osi z kołami kierowanymi.

System przeciwrozbryzgowy przy osłonie koła przez podłogę/powierzchnię ładunkową zabudowy

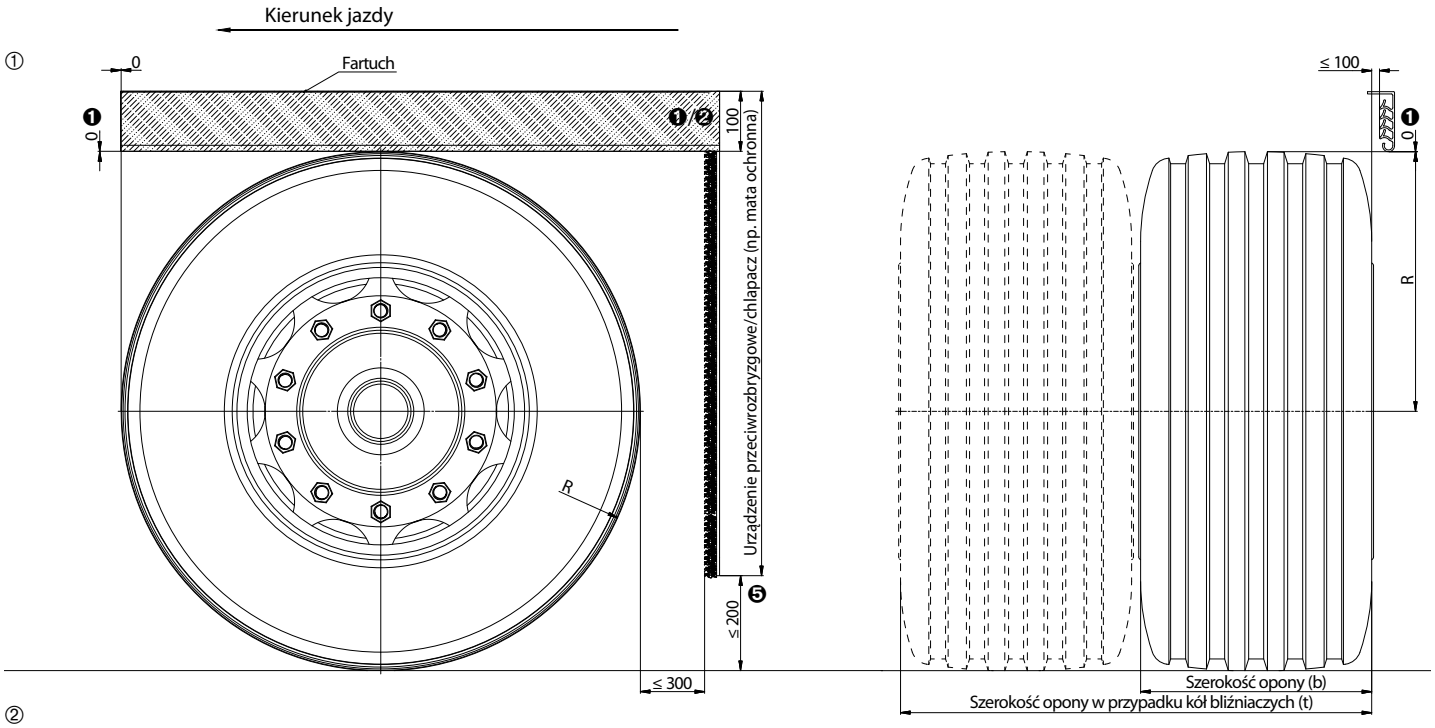

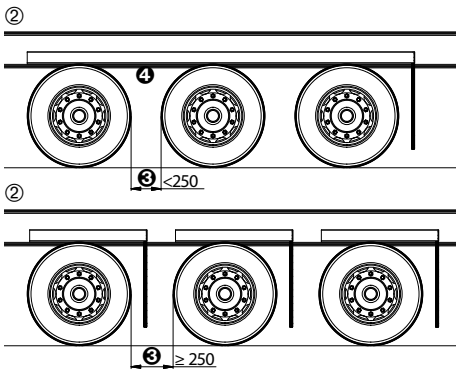

R = promień zamontowanej na pojeździe opony[1)]
b = szerokość opony[1)]
t = szerokość opony w przypadku kół bliźniaczych[1)]

❶ Przednia i tylna krawędź fartucha muszą dochodzić przynajmniej do płaszczyzny poziomej, która dotyka górnej krawędzi opony. To znaczy, że dolna krawędź fartucha musi znajdować się przynajmniej na takiej samej wysokości, jak górna krawędź opony.

❷ Część tylną można zastąpić chlapaczem/lub przedłużyć ją chlapaczem.

❸ W przypadku zestawów wieloosiowych ②/③ z odstępem między oponami wynoszącym <250 mm tylko tylna skrajna oś może być wyposażona w chlapacz ②. Jeżeli odstęp między oponami wynosi ≥250, to chlapacz musi być zamontowany przy każdej osi ③.

❹ W przypadku zestawów wieloosiowych ②/③ z odstępem między oponami <250 mm fartuch musi przechodzić na całej długości od pierwszej osi aż do ostatniej osi ②.

❺ W przypadku wszystkich osi można zwiększyć na 300 mm, kiedy producent uzna to za technicznie konieczne.

Należy stosować się także do podrozdziału **Wymiary szerokości dla urządzenia przeciwrozbryzgowego/chlapacza.**

[1)] Dane producenta

System przeciwrozbryzgowy z osłoną koła (błotnik)/chlapaczem

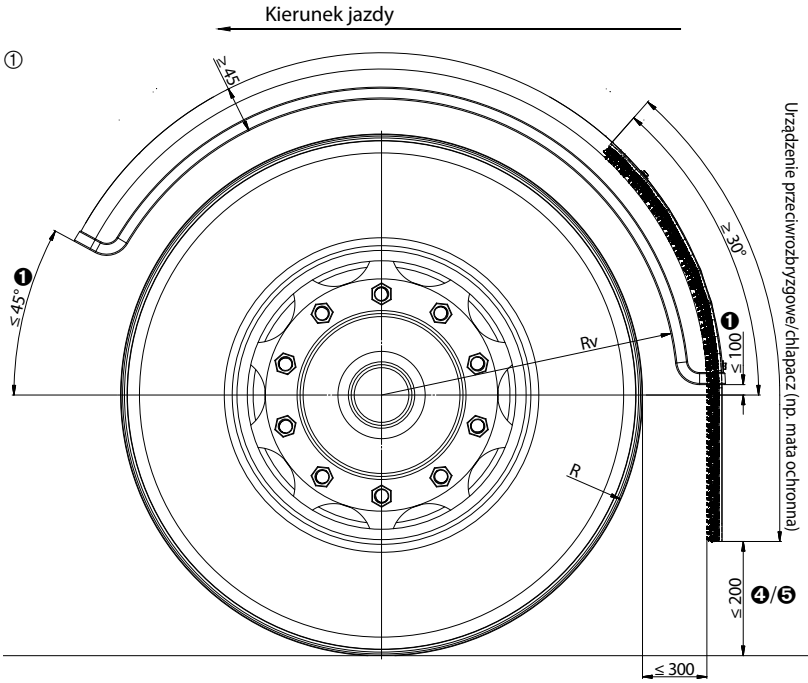

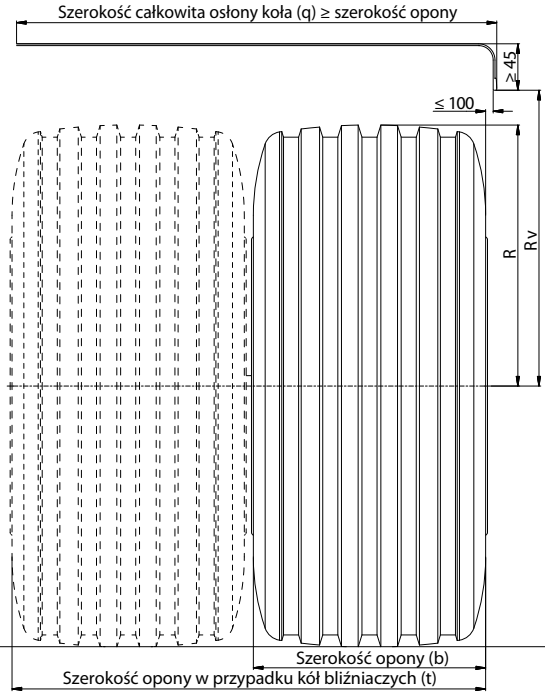

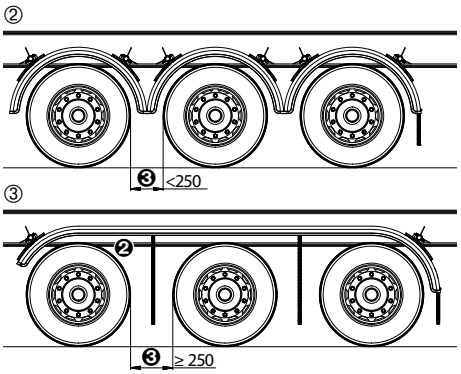

R = promień zamontowanej w pojeździe opony[1)]
Rv = Odstęp promieniowy, wynosi odpowiednio:

Rodzaj resorowania	Oś sztywna	Oś kierowana
Resor powietrzny	≤ 1,25R	≤ 1,5R
Pióra	≤ 1,5R [2)]/≤1,8R	≤ 1,8R

q = szerokość całkowita osłona koła/błotnik i chlapacz
b = szerokość opony[1)]
t = szerokość opony w przypadku kół bliźniaczych[1)]

❶ W przypadku zestawów wieloosiowych ②/③ przepisy przedniej krawędzi dotyczą wyłącznie skrajnej przedniej osi, przepisy dla tylnej krawędzi dotyczą wyłącznie skrajnej tylnej osi.

❷ W przypadku zestawów wieloosiowych można zastosować błotniki przechodzące przez wszystkie koła.

❸ W przypadku zestawów wieloosiowych ②/③ z odstępem między oponami <250 mm w chlapacz może być wyposażona wyłącznie skrajna tylna oś ②, jeżeli odstęp między oponami wynosi ≥250 mm, to przy każdej osi musi być zamontowany jeden chlapacz ③.

❹ Przy tylnej skrajnej osi wymiar można zwiększyć do 300 mm, kiedy Rv ≤ R.

❺ W przypadku wszystkich osi można wymiar można zwiększyć do 300 mm, jeżeli producent uzna to za technicznie konieczne.

Należy również stosować się do zaleceń podanych w podrozdziale **Wymiary szerokości dla urządzenia przeciwrozbryzgowego/chlapacza**.

[1)]Dane producenta [2)] przy dop. maks. ciężarze całk. >7,5 t

Wymiary szerokościowe dla urządzenia przeciwrozbryzgowego/chlapacza

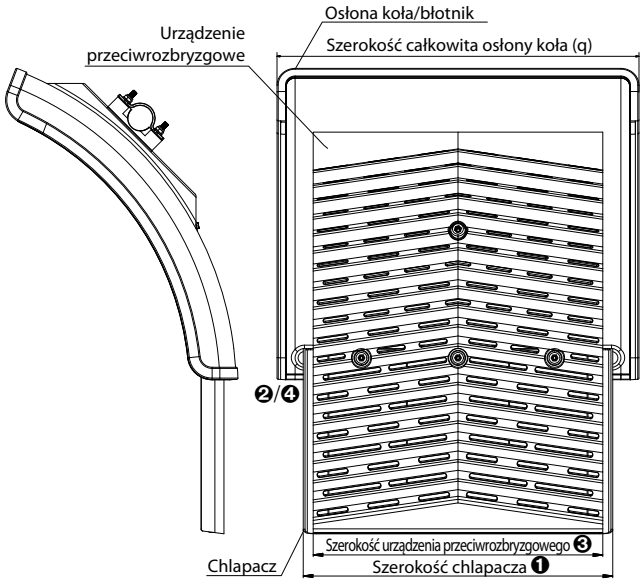

q = szerokość całkowita osłony koła/błotnika i chlapacza

❶ Chlapacz musi być przynajmniej na tyle szeroki, aby zakrywał całą szerokość opony (b), w przypadku kół bliźniaczych szerokość opony (t), (patrz ilustracje w poprzednich podrozdziałach). W tym przypadku należy uwzględnić podane przez producenta opon maksymalne zewnętrzne wymiary krawędziowe/wymiary opony. Wymiary b/t należy określać na wysokości piasty, bez uwzględniania oznaczeń, karbów, itd.

❷ Jeżeli chlapacz znajduje się w obszarze osłony koła/błotnika (jak pokazano na rysunku), to musi być on przynajmniej tak szeroki, jak powierzchnia bieżna opony/ogumienia kół bliźniaczych.

❸ Urządzenie przeciwrozbryzgowe musi być przynajmniej tak szerokie, jak powierzchnia bieżna opony/ogumienia kół bliźniaczych. Jeżeli urządzenie przeciwrozbryzgowe i chlapacz są osobnymi częściami (jak pokazano na rysunku), to chlapacz musi być odpowiednio szerszy. Jeżeli urządzenie przeciwrozbryzgowe odpowiada przepisom obowiązującym dla chlapacza (obciążenie, wymiary), to nie ma konieczności montowania dodatkowego chlapacza (na rysunku urządzenie przeciwrozbryzgowe i chlapacz są osobnymi elementami).

❹ Obszar chlapacza znajdującego się pod osłoną koła/błotnikiem może z każdej strony wykazywać tolerancję rzędu ±10 mm w odniesieniu do parametrów z ❶.

Wszystkie dane i zalecenia służą tylko do celów informacyjnych. Firma Suer Polska Sp. z o.o. nie ponosi odpowiedzialności w przypadku pomyłek, błędów w druku oraz niewłaściwej interpretacji dyrektywy 91/226/EWG. Pokazane są wyłącznie zwykłe/typowe przypadki użycia.
W przypadku pojazdów specjalnych lub zabudów, które nie są tutaj przedstawione, należy zwracać się do Służb Technicznych odpowiedzialnych za wydanie zgody na użytkowanie pojazdu.